Technische Anforderungen
siehe Beiblatt Nr. 104811-01

TECHNICAL REQUIREMENTS LOOK ON
SUPPLEMENT Nr. 104811-01

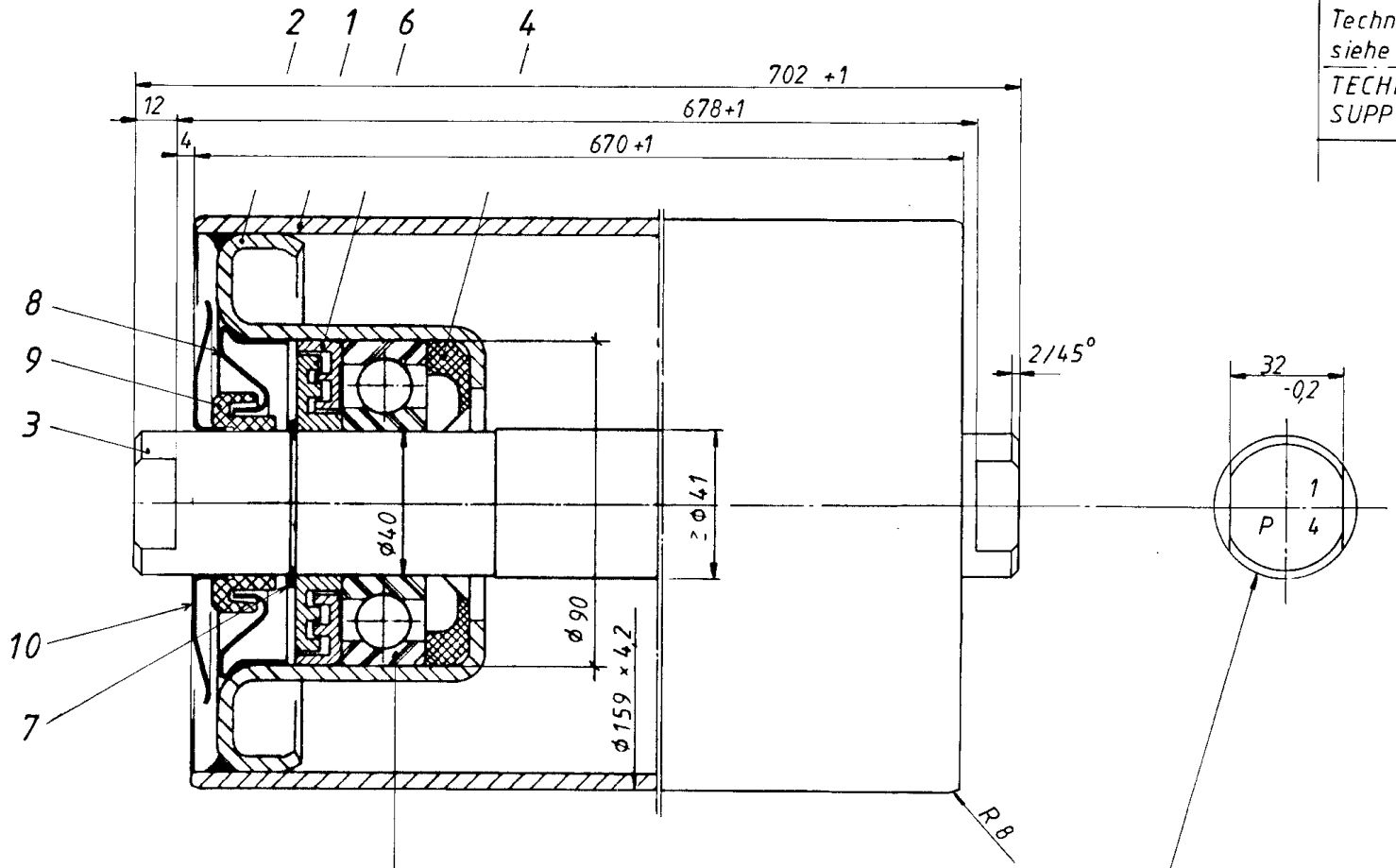

EQUIP.	QTY.	EQUIP.NO
STK 1	2	241/1
STK 2	2	241/2
REC 1	2	211/1
REC2	2	211/2

5
BALL BEARING
Kugellager FAG
6308 C4 DIN 625
WITH LAMINATED PLASTIC COMPOSITION CAGE
MIT KUNSTSTOFFASERKAFIG

Kennzeichnen auf einer Achsseite mit MARK ON ONE SHAFTEND WITH
P = Precismeca-Montan
4 = Jahr 1994 / YEAR
1 = Herst.-monat FABRICATION MONTH

PRECISMECA - MONTAN
Zchg. / Art.-Nr 311430-0001

This document shall be the property of NISCO. We reserve, however, all rights except property, including those relating to patents or registered designs. NISCO shall use this document only for purposes of the Contract No. 17330 and the operation and maintenance of Works as defined in this contract after the completion thereof. Over and above this permitted use it shall not be reproduced or used otherwise or made available to any third party without our permission in writing.

KRUPP INDUSTRIETECHNIK GMBH
Duisburg-Rheinhausen

NATIONAL IRANIAN STEEL COMPANY

HORMOZGAN STEEL COMPLEX

BANDAR ABBAS
R.M.R. & S.P.

PU.NO.	SEC.NO.	ITEM NO.	SIZE	DRAWING NO.	REV.
13			A2	3 1 1 3 ST RC 0 0 M D 0 6 0 0 1	

CONT'D ON

Allgemeintoleranzen für Schweißkonstruktion DIN 8570 Teil 1/3 Toleranzklasse
Allgemeintoleranzen für bearbeitete Flächen DIN ISO 2768 Teil 1/2 Toleranzklasse
Schweißnähte innerer Befund DR 10 BI Bewertungsgruppe
äußerer Befund DIN 8563 Teil 3 Bewertungsgruppe
Toleranzen ISO 8015
Rohstoff/Seele Masse/Weight kg
Werkstoff/Material WB

EQUIP NO: 211/1+2, 241/1+2
GROUP NO: 3 6 1 3 9 0

	Datum	Name
Bearb.	1994 08 03	Dzionsko
Gepr.		
Norm	FDT 14	
Statik		
Sichtv.		

Oberflächen Surface DIN ISO 1302

CARRYING IDLER
159x 670-6308

KRUPP

Zeichnungs-(Ident-) Nr./Drawing-(Ident-) No. 2 1 4 6 7 5 7
KI 11 Schlüssel-Nr. f. 2 Blatt 1 / 1 BL
Ers. f.: Ers. d.:

Änderung / Revision | Datum | Name | Gepr. | Urspr.