گزارش خلاصه مالی کل	صفحه: 1/1 تاریخ گزارش: 1405/04/02

پیمان: اصلاح و تکمیل شبکه توزیع آب شهرک صنعتی سپهرآباد شهرضا

فهرست بهای رشته	سال	جمع (ریال)			درصد ردیف ها غیر پایه به جمع کل ردیف ها
		پایه	غیر پایه	پایه و غیر پایه	
ابنیه	1404	1,041,322,224	0	1,041,322,224	0
تجهیزات آب و فاضلاب	1404	212,577,240	0	212,577,240	0
شبکه توزیع آب	1404	18,003,388,577	7,619,956,146	25,623,344,723	29.7
انتقال و توزیع آب روستایی	1404	6,503,210,460	2,206,849,515	8,710,059,975	25.3
جمع		25,760,498,501	9,826,805,661	35,587,304,162	27.6
هزینه تجهیز و برچیدن کارگاه:		0	1,300,000,000	1,300,000,000	
مبلغ برآورد هزینه اجرای کار:		25,760,498,501	11,126,805,661	36,887,304,162	
جمع کل به حروف		بیست و پنج میلیارد و هفتصد و شصت میلیون و چهارصد و نود و هشت هزار و پانصد و یک ریال	یازده میلیارد و صد و بیست و شش میلیون و هشتصد و پنج هزار و ششصد و شصت و یک ریال	سی و شش میلیارد و هشتصد و هشتاد و هفت میلیون و سیصد و چهار هزار و صد و شصت و دو ریال	

گزارش خلاصه مالی رشته ها	صفحه: 1/4 تاریخ گزارش: 1405/04/02

پیمان: اصلاح و تکمیل شبکه توزیع آب شهرک صنعتی سپهرآباد شهرضا

خلاصه بهای رشته: ابنیه سال ۱۴۰۴

فصل	جمع (ریال)			درصد ردیف های غیر پایه به جمع کل ردیف ها
	پایه	غیر پایه	پایه و غیر پایه	
فصل اول.عملیات تخریب	29,282,880	0	29,282,880	0
فصل دوم.عملیات خاکی بادست	22,255,440	0	22,255,440	0
فصل هفتم.کارهای فولادی بامیلگرد	26,472,750	0	26,472,750	0
فصل هشتم.بتن درجا	49,484,373	0	49,484,373	0
فصل دوازدهم.بتن پیش ساخته وبلوک چینی	786,939,471	0	786,939,471	0
فصل سیزدهم.عایق کاری رطوبتی	37,418,580	0	37,418,580	0
فصل شانزدهم.کارهای فولادی سبک	27,368,100	0	27,368,100	0
فصل هیجدهم.اندودکاری وبندکشی	32,148,000	0	32,148,000	0
فصل بیست وسوم.کارهای پلاستیکی و پلیسری	29,952,630	0	29,952,630	0
جمع	1,041,322,224	0	1,041,322,224	0

پیمان: اصلاح و تکمیل شبکه توزیع آب شهرک صنعتی سپهرآباد شهرضا

خلاصه بهای رشته: تجهیزات آب و فاضلاب سال ۱۴۰۴

فصل	جمع (ریال)			درصد ردیف های غیر پایه به جمع کل ردیف ها
	پایه	غیر پایه	پایه و غیر پایه	
فصل بیست و یکم. شیرآلات و متعلقات فلزی	212,577,240	0	212,577,240	0
جمع	212,577,240	0	212,577,240	0

پیمان: اصلاح و تکمیل شبکه توزیع آب شهرک صنعتی سپهرآباد شهرضا

خلاصه بهای رشته: شبکه توزیع آب سال ۱۴۰۴

فصل	جمع (ریال)			درصد ردیف های غیر پایه به جمع کل ردیف ها
	پایه	غیر پایه	پایه و غیر پایه	
فصل چهارم.عملیات لوله گذاری با لوله های پلی اتیلن (P.E) و پی وی سی سخت (U.P.V.C)	4,421,929,200	4,089,043,146	8,510,972,346	48.0
فصل ششم،احداث حوضچه های شیر	33,852,690	0	33,852,690	0
فصل هفتم،نصب انشعابها	0	211,500,000	211,500,000	100.0
فصل هشتم.عملیات خاکی و مرمت نوار حفاری	11,762,108,892	518,598,000	12,280,706,892	4.2
فصل نهم .کارهای فولادی	31,918,170	2,115,000	34,033,170	6.2
فصل دهم .کارهای بتنی و قالب بندی	65,297,664	0	65,297,664	0
فصل یازدهم،حمل ونقل	1,643,536,961	0	1,643,536,961	0
فصل دوازدهم . تهیه لوله های چدنی نشکن (داکتیل)، اتصالی ها و متعلقات	0	927,960,000	927,960,000	100.0
فصل چهاردهم . تهیه لوله های پلی اتیلن و پی وی سی سخت (U.P.V.C)، اتصالی ها و متعلقات	44,745,000	1,870,740,000	1,915,485,000	97.7
جمع	18,003,388,577	7,619,956,146	25,623,344,723	29.7

گزارش خلاصه مالی رشته ها

پیمان: اصلاح و تکمیل شبکه توزیع آب شهرک صنعتی سپهرآباد شهرضا

خلاصه بهای رشته: انتقال و توزیع آب روستایی سال ۱۴۰۲

فصل	جمع (ریال)			درصد ردیف های غیر پایه به جمع کل ردیف ها
	پایه	غیر پایه	پایه و غیر پایه	
فصل دوم .لوله های چدنی نشکن (داکتیل)	67,257,000	0	67,257,000	0
فصل سوم.لوله های پلی اتیلن	149,037,000	70,500,000	219,537,000	32.1
فصل چهارم .شیرها	5,209,982,430	726,349,515	5,936,331,945	12.2
فصل ششم .انشعاب ها	1,024,816,200	1,410,000,000	2,434,816,200	57.9
فصل یازدهم.عملیات خاکی و مرمت نوار حفاری	16,522,380	0	16,522,380	0
فصل شانزدهم.لوله های فولادی اتصال مکانیکی	35,595,450	0	35,595,450	0
جمع	6,503,210,460	2,206,849,515	8,710,059,975	25.3

علی اصغر افراشته

پیمان: اصلاح و تکمیل شبکه توزیع آب شهرک صنعتی سپهرآباد شهرضا

فهرست بهای پایه رشته ابنیه سال 1404 فصل اول.عملیات تخریب

شماره		شرح	واحد	بهای واحد (ریال)	مقدار	بهای کل (ریال)
010202	ف	سوراخ کردن سطوح بنایی، به سطح مقطع بیش از 0.005 تا 0.1 مترمربع به انضمام بریدن میلگردها در صورت لزوم	مترطول	4,186,000	0.5	2,093,000
010405	ف	تخریب بتن غیرمسلح	مترمکعب	15,775,000	1	15,775,000
010515	ف	برچیدن جدول های بتنی پیش ساخته و سنگی با هر ابعاد	مترطول	580,000	5	2,900,000
					جمع فصل:	20,768,000
				بالاسری	1.41	29,282,880

جمع فصل با احتساب ضرایب

فهرست بهای پایه رشته ابنیه سال 1404 فصل دوم.عملیات خاکی بادست

شماره		شرح	واحد	بهای واحد (ریال)	مقدار	بهای کل (ریال)
020101	ف	لجن برداری، حمل با هر نوع وسیله دستی، تا فاصله ۵۰ متری و تخلیه آن ها	مترمکعب	1,774,000	1	1,774,000
020102	ف	کندن زمین در زمین های خاکی و ریختن خاک های کنده شده به کنار محل های مربوط	مترمکعب	1,401,000	10	14,010,000
					جمع فصل:	15,784,000
				بالاسری	1.41	22,255,440

جمع فصل با احتساب ضرایب

فهرست بهای پایه رشته ابنیه سال 1404 فصل هفتم.کارهای فولادی باسیلگرد

شماره		شرح	واحد	بهای واحد (ریال)	مقدار	بهای کل (ریال)
070202	ف	تهیه، بریدن، خم کردن و کار گذاشتن میلگرد آج دار به قطر ۱۲ تا ۱۸ میلی متر، برای بتن مسلح با سیم پیچی لازم	کیلوگرم	375,500	50	18,775,000
					جمع فصل:	18,775,000
				بالاسری	1.41	26,472,750

جمع فصل با احتساب ضرایب

پیمان: اصلاح و تکمیل شبکه توزیع آب شهرک صنعتی سپهرآباد شهرضا

فهرست بهای پایه رشته ابنیه سال 1404 فصل هشتم،بتن درجا

شماره		شرح	واحد	بهای واحد (ریال)	مقدار	بهای کل (ریال)
080106	ف	تهیه و اجرای بتن با شن و ماسه شسته طبیعی با شکسته با مقاومت فشاری مشخصه ۲۵ مگاپاسکال	مترمکعب	20,162,000	0.65	13,105,300
080501	ف	تهیه و اجرای گروت سیمانی برای زیر بیس پلیت و محل های لازم	دسی متر مکعب	366,500	60	21,990,000
					جمع فصل:	35,095,300
جمع فصل با احتساب ضرایب			بالاسری		1.41	49,484,373

فهرست بهای پایه رشته ابنیه سال 1404 فصل دوازدهم،بتن پیش ساخته وبلوک چینی

شماره		شرح	واحد	بهای واحد (ریال)	مقدار	بهای کل (ریال)
120102	ف	تهیه و نصب جدول های بتنی پیش ساخته با سطح مقطع بیش از 0/05 تا 0/10 مترمربع با بتن به عیار 250کیلوگرم سیمان در مترمکعب و ملات ماسه سیمان ۱:۵	مترمکعب	37,582,000	10	375,820,000
120201	ف	تهیه و نصب دال بتنی پیش ساخته (مسلح)، با عیار ۳۰۰کیلوگرم سیمان در مترمکعب، برای دال روی کانال ها، نهرها و یا به عنوان پل روی جوی ها و موارد مشابه	مترمکعب	45,969,000	0.3	13,790,700
120502	ف	بنایی با بلوک سیمانی توخالی کف پر به ضخامت بیش از 20 سانتی متر و ملات ماسه سیمان ۱:۵	مترمکعب	15,982,000	3.2	51,142,400
120701	ف	پر کردن حفره های بلوک های سیمانی تو خالی با ملات ماسه سیمان ۱:۵ به ازای هر مترمکعب حجم بلوک چینی	مترمکعب	9,780,000	12	117,360,000
					جمع فصل:	558,113,100
جمع فصل با احتساب ضرایب			بالاسری		1.41	786,939,471

فهرست بهای پایه رشته ابنیه سال 1404 فصل سیزدهم،عایق کاری رطوبتی

شماره		شرح	واحد	بهای واحد (ریال)	مقدار	بهای کل (ریال)
130101	ف	عایق کاری رطوبتی، با یک قشر اندود قیر.	مترمربع	628,500	12	7,542,000

دفتر فنی

علی اصغر افراشته

پیمان: اصلاح و تکمیل شبکه توزیع آب شهرک صنعتی سپهرآباد شهرضا

فهرست بهای پایه رشته ابنیه سال 1404 فصل سیزدهم.عایق کاری رطوبتی

شماره		شرح	واحد	بهای واحد (ریال)	مقدار	بهای کل (ریال)
130307	ف	عایق کاری رطوبتی، با عایق پیش ساخته درجه یک متشکل از قیر پلاستیکی، الیاف پلی استر نوع ترموباند به ضخامت 4 میلی متر به انضمام قشر آستر برای سطوح حمام ها، توالت ها، روی پی ها و مانند آن.	مترمربع	1,583,000	12	18,996,000
				جمع فصل:		26,538,000
جمع فصل با احتساب ضرایب			بالاسری		1.41	37,418,580

فهرست بهای پایه رشته ابنیه سال 1404 فصل شانزدهم.کارهای فولادی سبک

شماره		شرح	واحد	بهای واحد (ریال)	مقدار	بهای کل (ریال)
160201	ف	تهیه، ساخت و نصب دریچه ها، درپوش ها به همراه قاب مربوط و کف سازی های فولادی با ورق ساده یا آج دار، همراه با سپری، نبشی، تسمه و سایر پروفیل های لازم با جوش کاری و ساییدن	کیلوگرم	647,000	30	19,410,000
				جمع فصل:		19,410,000
جمع فصل با احتساب ضرایب			بالاسری		1.41	27,368,100

فهرست بهای پایه رشته ابنیه سال 1404 فصل هیجدهم.اندودکاری وبندکشی

شماره		شرح	واحد	بهای واحد (ریال)	مقدار	بهای کل (ریال)
180305	ف	اندود سیمانی به ضخامت بیش از 2 سانتی متر تا ۳ سانتی متر، روی سطوح قائم، با ملات ماسه سیمان 1:4	مترمربع	1,425,000	16	22,800,000
				جمع فصل:		22,800,000
جمع فصل با احتساب ضرایب			بالاسری		1.41	32,148,000

علی اصغر افراشته

گزارش دفترچه فهرست مقادیر برآورد

پیمان: اصلاح و تکمیل شبکه توزیع آب شهرک صنعتی سپهرآباد شهرضا

فهرست بهای پایه رشته ابنیه سال 1404 فصل بیست وسوم.کارهای پلاستیکی و پلیمری

شماره		شرح	واحد	بهای واحد (ریال)	مقدار	بهای کل (ریال)
231708	ف	تهیه و نصب دریچه آدم رو از جنس کامپوزیت با کلاف مربوط به مساحت بیش از 0.36 تا 0.64 مترمربع	عدد	21,243,000	1	21,243,000
				جمع فصل:		21,243,000
جمع فصل با احتساب ضرایب				بالاسری	1.41	29,952,630

پیمان: اصلاح و تکمیل شبکه توزیع آب شهرک صنعتی سپهرآباد شهرضا

فهرست بهای پایه رشته تجهیزات آب و فاضلاب سال 1404 فصل بیست و یکم. شیرآلات و متعلقات فلزی

شماره		شرح	واحد	بهای واحد (ریال)	مقدار	بهای کل (ریال)
210103	ف	اتصال قابل پیاده‌کردن قطر نامی ۸۰ میلی متر.	عدد	34,941,000	2	69,882,000
211203	ف	صافی خط لوله قطر نامی ۸۰ میلی متر - تیپ Y.	عدد	40,441,000	2	80,882,000
					جمع فصل:	150,764,000
جمع فصل با احتساب ضرایب			بالاسری		1.41	212,577,240

گزارش دفترچه فهرست مقادیر برآورد

پیمان: اصلاح و تکمیل شبکه توزیع آب شهرک صنعتی سپهرآباد شهرضا

فهرست بهای پایه رشته شبکه توزیع آب سال 1404 فصل چهارم.عملیات لوله گذاری با لوله های پلی اتیلن (P.E) و پی وی سی سخت (U.P.V.C)

شماره		شرح	واحد	بهای واحد (ریال)	مقدار	بهای کل (ریال)
040105	ف	لوله گذاری با لوله پلی اتیلن یا پی وی سی سخت، به قطر 110 میلی متر و عمق ترانشه تا 1/5 متر.	مترطول	1,484,000	2,100	3,116,400,000
040105a	•	ضافه بها به ردیف 040105 بابت نصب متعلقات پلی اتیلن	عدد	2,077,600	217	450,839,200
040105b	•	اضافه بها به ردیف 040105 بابت نصب متعلقات چدنی	عدد	3,487,400	20	69,748,000
040105c	•	اضافه بها به ردیف 040105 بابت اضافه عمق لوله گذاری به ازاء هر یک متر اضافه عمق (کسر یک متر عمق به تناسب محاسبه می شود)	متر طول	1,484,000	200	296,800,000
040105d	•	اضافه بها به ردیف 040105 بابت شاخه ای بودن لوله ها	مترطول	148,400	2,100	311,640,000
040105e	•	تهیه , حمل و نصب لوله فولادی دو سر فلنج با پوشش گالوانیزه گرم به قطر داخلی 100 میلیمتر و فشار کاری10 بار	کیلوگرم	700,000	65	45,500,000
040105h	•	اضافه بها به ردیف 040105 بابت عبور از تاسیسات زیربنایی	متر طول	1,484,000	60	89,040,000
040105y	•	تهیه , حمل و نصب لوله فولادی دو سر فلنج با پوشش گالوانیزه گرم به قطر داخلی 80 میلیمتر و فشار کاری10 بار	کیلو گرم	1,500,000	20	30,000,000
040108	ف	لوله گذاری با لوله پلی اتیلن یا پی وی سی سخت، به قطر 160 میلی متر و عمق ترانشه تا 1/5 متر.	مترطول	1,972,000	10	19,720,000
040121	•	حفاری محل در هر نوع زمین و برش لوله موجود , جمع آوری شیرآلات و متعلقات موجود , تخلیه آب , گل برداری , نصب شیر آلات و متعلقات چدنی یا پلی اتیلن روی خط موجود و پرسازی محل	عدد	60,000,000	3	180,000,000
040123	•	تهیه , حمل و نصب لوله فولادی دو سر فلنج با پوشش گالوانیزه گرم به قطر داخلی 200 میلیمتر و فشار کاری10 بار	کیلو گرم	500,000	5	2,500,000
040125	•	تهیه ,حمل و نصب غلاف فولادی جهت لوله 3 اینچ	کیلو گرم	600,000	10	6,000,000

علی اصغر افراشته

پیمان: اصلاح و تکمیل شبکه توزیع آب شهرک صنعتی سپهرآباد شهرضا

فهرست بهای پایه رشته شبکه توزیع آب سال 1404 فصل چهارم.عملیات لوله گذاری با لوله های پلی اتیلن (P.E) و پی وی سی سخت (U.P.V.C)

شماره		شرح	واحد	بهای واحد (ریال)	مقدار	بهای کل (ریال)
040126	•	جمع آوری لوله پلی اتیلن موجود به هر سایز و حمل به انبار کارفرما و تخلیه آب و لجن و آماده سازی مسیر جهت لوله گذاری (هزینه حفاری در ردیف لوله گذاری جدید پرداخت شده است)	متر طول	500,000	1,000	500,000,000
040127	•	تهیه , حمل و نصب لوله فولادی دو سر فلنج با پوشش گالوانیزه گرم به قطر داخلی 25میلیمتر و فشار کاری10 بار	متر طول	650,000	2	1,300,000
040128	•	اضافه بها به ردیف 040108 بابت نصب متعلقات چدنی	عدد	4,634,200	3	13,902,600
040129	•	اضافه بها به ردیف 040108 بابت نصب متعلقات پلی اتیلن	عدد	2,760,800	1	2,760,800
040130	•	تهیه , حمل و نصب سایتهول کامپوزیتی در دار با ارتفاع 40 سانتیمتر و قطر 32 سانتیمتر با طرح آرم شرکت شهرکهای صنعتی همراه با دریچه کامپوزیتی ترافیکی D400 به همراه کلیه متعلقات لازم به هر ارتفاع جهت نصب بر روی شیرآلات قطع و وصل دسته بلند	عدد	60,000,000	15	900,000,000
					جمع فصل:	6,036,150,600
					جمع فصل با احتساب ضرایب	
				بالاسری	1.41	8,510,972,346

فهرست بهای پایه رشته شبکه توزیع آب سال 1404 فصل ششم،احداث حوضچه های شیر

شماره		شرح	واحد	بهای واحد (ریال)	مقدار	بهای کل (ریال)
060204	ف	احداث حوضچه با دیواره آجری یا بلوک بتنی برای کنتور آب.	عدد	24,009,000	1	24,009,000
					جمع فصل:	24,009,000
					جمع فصل با احتساب ضرایب	
				بالاسری	1.41	33,852,690

دفتر فنی

علی اصغر افراشته

پیمان: اصلاح و تکمیل شبکه توزیع آب شهرک صنعتی سپهرآباد شهرضا

فهرست بهای پایه رشته شبکه توزیع آب سال 1404 فصل هفتم،نصب انشعابها

شماره		شرح	واحد	بهای واحد (ریال)	مقدار	بهای کل (ریال)
070703	*	برشکاری , جمع آوری شیرآلات و اتصالات و لوله های موجود در حوضچه فشارشکن , جوشکاری فلنج ها و متعلقات و آماده سازی برای نصب شیرآلات و...طبق طرح ارائه شده با تامین تجهیزات مورد نیاز و همچنین حمل و تحویل شیرآلات و متعلقات باز شده به انبار کارفرما	منطوع	150,000,000	1	150,000,000
					جمع فصل:	150,000,000
جمع فصل با احتساب ضرایب			بالاسری		1.41	211,500,000

فهرست بهای پایه رشته شبکه توزیع آب سال 1404 فصل هشتم،عملیات خاکی و مرمت نوار حفاری

شماره		شرح	واحد	بهای واحد (ریال)	مقدار	بهای کل (ریال)
080102	ف	اضافه بها به ردیف های فصل های لوله گذاری و احداث حوضچه ها و نصب انشعابها، درصورتی که برای حفرترانشه و گودبرداری در زمینهای سخت و خاکریزی، استفاده از وسایل مکانیکی به علت موقعیت مکانی مقدور نباشد و عملیات خاکی با دست و حداکثرتا عمق ۲ متر انجام شود، برحسب حجم محل حفاری	مترمکعب	1,704,000	900	1,533,600,000
080201	ف	خاکبرداری اضافی در زمینهای ریزشی با وسیله مکانیکی، به منظورایجاد شیب یا عمق مناسب.	مترمکعب	299,000	840	251,160,000
080202	ف	خاکریزی در زمینهای ریزشی و در محلهایی که خاکبرداری اضافی انجام شده است، همراه با پخش و کوبیدن خاک در قشرهای 15 سانتی متری، با تراکم 85 درصد پروکتور استاندارد.	مترمکعب	833,000	840	699,720,000
080604	ف	برش آسفالت باکاتر به عمق تا 7 سانتی متر (اندازه گیری برحسب طول هر خط برش).	مترطول	100,500	4,200	422,100,000
080605	ف	اضافه بها به ردیف 080604 به ازای هر سانتی متر اضافه عمق مازاد بر 7 سانتی متر (اندازه گیری برحسب طول هر خط برش).	مترطول	14,100	12,600	177,660,000
080606	ف	تخریب پوشش آسفالتی بین دو خط برش داده شده باکاتر در مسیر لوله.	مترمکعب	5,183,000	126	653,058,000

علی اصغر افراشتهی

پیمان: اصلاح و تکمیل شبکه توزیع آب شهرک صنعتی سپهرآباد شهرضا

فهرست بهای پایه رشته شبکه توزیع آب سال 1404 فصل هشتم.عملیات خاکی و مرمت نوار حفاری

شماره		شرح	واحد	بهای واحد (ریال)	مقدار	بهای کل (ریال)
080805	ف	اضافه بها به ردیف های فصل های لوله گذاری، برای تهیه، حمل و پخش ماسه خاکدار (کفی) به جای استفاده از خاک سرند شده محلی.	مترمکعب	4,054,000	627	2,541,858,000
080805/1	•	اضافه بها به ردیف 080805 در صورتی که عرض ترانشه بعلت ریزشی بودن یا ... بیش از عرض استاندارد میباشد (این ردیف فقط برای سطح مازاد بر سطح استاندارد طبق نقشه منضم به فهرست بهای شبکه توزیع آب پرداخت می گردد)	مترمکعب	200,000	315	63,000,000
080901	ف	جابه جایی خاک تا فاصله حداکثر 50 متر، باهر وسیله مکانیکی، از کنار ترانشه یا گود به محل دپو یا برعکس، در مواردی که بارگیری و باراندازی انجام نمی شود.	مترمکعب	87,700	100	8,770,000
081001	ف	اضافه بها به ردیف های فصل های لوله گذاری، برای تهیه خاک مناسب (سرند شده یا نشده) از خارج کارگاه، حمل آن تا 500 متری، باراندازی و ریسه کردن آن در مسیر ترانشه های سنگی و یا محل هایی که خاک کنده شده برای استفاده مناسب نباشد.	مترمکعب	484,500	100	48,450,000
081002	ف	جمع آوری خاک و مواد زاید، بارگیری، حمل تا فاصله 500 متری و باراندازی آن.	مترمکعب	463,500	768	355,968,000
081101	ف	حمل خاک مناسب یا خاک و مواد زاید در هرنوع راه، در صورتی که فاصله حمل بیش از 500 متر (موضوع ردیف های 081001 تا 081003) تا 10 کیلومتر باشد، به ازای هر یک کیلومتر اضافه بر 500 متر .کسرکیلومتربه تناسب محاسبه می شود.	مترمکعب - کیلومتر	63,200	7,296	461,107,200
081201	ف	اضافه بها به ردیف های فصل های لوله گذاری و احداث حوضچه ها، برای پخش و کوبیدن خاک داخل ترانشه یا گود، در قشرهای 15 سانتی متری، با تراکم 90 درصد پروکتور استاندارد.	مترمکعب	870,500	1,000	870,500,000
081203	•	انجام عملیات سونداژ زمین بمنظور شناسایی محل تاسیسات زیربنایی یا شبکه قدیمی آب شامل عملیات حفاری در هر نوع زمین روی مسیر یا خارج مسیر و حمل و جابجایی خاک و پرسازی	مترمکعب	2,000,000	150	300,000,000

پیمان: اصلاح و تکمیل شبکه توزیع آب شهرک صنعتی سپهرآباد شهرضا

فهرست بهای پایه رشته شبکه توزیع آب سال 1404 فصل هشتم.عملیات خاکی و مرمت نوار حفاری

شماره		شرح	واحد	بهای واحد (ریال)	مقدار	بهای کل (ریال)
081301	ف	بارگیری و حمل انواع مصالح با هر وسیله دستی، و باراندازی.	مترمکعب	2,946,000	100	294,600,000
081302	ف	بارگیری و حمل انواع لوله تا قطر 300 میلی متر، با هر وسیله دستی، و باراندازی.	شاخه	492,500	20	9,850,000
081501	ف	آزمایش، ضد عفونی و شستشوی سراسری خط لوله، طبق مشخصات فنی.	مترمکعب	845,000	16	13,520,000
081501/1	*	تهیه , حمل و مصرف کلر برای ضد عفونی کردن و شستشوی مسیر شبکه	مترمکعب	300,000	16	4,800,000
					جمع فصل:	8,709,721,200
			بالاسری		1.41	12,280,706,892

جمع فصل با احتساب ضرایب

فهرست بهای پایه رشته شبکه توزیع آب سال 1404 فصل نهم .کارهای فولادی

شماره		شرح	واحد	بهای واحد (ریال)	مقدار	بهای کل (ریال)
090502	ف	تهیه و نصب لوله فولادی گالوانیزه برای هواکش سقف یا برای تخلیه حوضچه های شیر.	کیلوگرم	883,500	2	1,767,000
090503	ف	تهیه و نصب پله فولادی با روکش پلی پروپیلن در دیوار حوضچه های شیر.	عدد	2,087,000	10	20,870,000
090504	*	تهیه , حمل . نصب قلاب فولادی با میلگرد 24 میلیمتر به همراه لوله غلاف UPVC و صفحه فولادی زیر دال و پیچ و مهره (پرداخت بر اساس وزن میلگرد می باشد)	کیلوگرم	500,000	3	1,500,000
					جمع فصل:	24,137,000
			بالاسری		1.41	34,033,170

جمع فصل با احتساب ضرایب

فهرست بهای پایه رشته شبکه توزیع آب سال 1404 فصل دهم .کارهای بتنی و قالب بندی

شماره		شرح	واحد	بهای واحد (ریال)	مقدار	بهای کل (ریال)
100103	ف	تهیه مصالح، ساخت و ریختن بتن از نوع C16.	مترمکعب	22,587,000	1	22,587,000
100104	ف	تهیه مصالح، ساخت و ریختن بتن از نوع C20.	مترمکعب	23,723,000	1	23,723,000

دفتر فنی

علی اصغر افراشته

پیمان: اصلاح و تکمیل شبکه توزیع آب شهرک صنعتی سپهرآباد شهرضا

فهرست بهای پایه رشته شبکه توزیع آب سال 1404 فصل دهم .کارهای بتنی و قالب بندی

شماره		شرح	واحد	بهای واحد (ریال)	مقدار	بهای کل (ریال)
100204	ف	اضافه بها به ردیف های بتن ریزی، در صورتی که به جای سیمان نوع 1 از سیمان نوع 2 استفاده شود.	کیلوگرم	1	400	400
					جمع فصل:	46,310,400
جمع فصل با احتساب ضرایب				بالاسری	1.41	65,297,664

فهرست بهای پایه رشته شبکه توزیع آب سال 1404 فصل یازدهم،حمل ونقل

شماره		شرح	واحد	بهای واحد (ریال)	مقدار	بهای کل (ریال)
110101	ف	حمل آهن آلات و سیمان پاکتی، نسبت به مازاد بر30کیلومتر، تا فاصله 75کیلومتر.	تن - کیلومتر	27,100	40,250	1,090,775,000
110102	ف	حمل آهن آلات و سیمان پاکتی، نسبت به مازاد بر 75کیلومتر، تا فاصله 150 کیلومتر.	تن - کیلومتر	18,300	940	17,202,000
110103	ف	حمل آهن آلات و سیمان پاکتی، نسبت به مازاد بر 150کیلومتر، تا فاصله 300کیلومتر.	تن - کیلومتر	11,500	1,875	21,562,500
110301	ف	حمل لوله های پلی اتیلن به قطر 315 میلی متر، نسبت به مازاد بر 30کیلومتر تا فاصله 75کیلومتر.	مترطول - کیلومتر	1,640	17,955	29,446,200
110302	ف	حمل لوله های پلی اتیلن به قطر 315 میلی متر، نسبت به مازاد بر 75کیلومتر تا فاصله 150کیلومتر.	مترطول - کیلومتر	1,110	5,985	6,643,350
					جمع فصل:	1,165,629,050
جمع فصل با احتساب ضرایب				بالاسری	1.41	1,643,536,961

فهرست بهای پایه رشته شبکه توزیع آب سال 1404 فصل دوازدهم . تهیه لوله های چدنی نشکن (داکتیل)، اتصالی ها و متعلقات

شماره		شرح	واحد	بهای واحد (ریال)	مقدار	بهای کل (ریال)
120107	*	تهیه تبدیل چدن داکتیل دو سر فلنج 100*150 میلیمتر با پوشش رنگ اپوکسی بهداشتی حداقل 200 میکرون و فشار 10 بار	عدد	25,000,000	1	25,000,000

علی اصغر افراشته

پیمان: اصلاح و تکمیل شبکه توزیع آب شهرک صنعتی سپهرآباد شهرضا

فهرست بهای پایه رشته شبکه توزیع آب سال 1404 فصل دوازدهم - تهیه لوله های چدنی نشکن (داکتیل)، اتصالی ها و متعلقات

شماره		شرح	واحد	بهای واحد (ریال)	مقدار	بهای کل (ریال)
120108	•	تهیه سه راهی چدن داکتیل سه سر فلنج 100*150 میلیمتر با پوشش رنگ اپوکسی بهداشتی حداقل 200 میکرون و فشار 10 بار	عدد	50,000,000	1	50,000,000
120109	•	تهیه سه راهی چدن داکتیل سه سر فلنج 100*100 میلیمتر با پوشش رنگ اپوکسی بهداشتی حداقل 200 میکرون و فشار 10 بار	عدد	35,000,000	9	315,000,000
120111	•	تهیه تبدیل چدن داکتیل دو سر فلنج 80*100 میلیمتر با پوشش رنگ اپوکسی بهداشتی حداقل 200 میکرون و فشار 10 بار	عدد	16,000,000	1	16,000,000
120115	•	تهیه زانو چدن داکتیل دوسر فلنج 90 درجه به قطر 100 میلیمتر و فشارکاری 10 بار با پوشش رنگ اپوکسی بهداشتی حداقل 200 میکرون و فشار 10 بار	عدد	23,000,000	4	92,000,000
120116	•	تهیه فلنج کور فولادی گالوانیزه یا چدنی به قطر 100 میلیمتر و فشار 10 بار	عدد	10,000,000	5	50,000,000
120123	•	تهیه فلنج فولادی گالوانیزه 8 اینچ و فشار 10 بار	عدد	30,000,000	2	60,000,000
120124	•	تهیه فلنج فولادی گالوانیزه 3 اینچ و فشار 10 بار	عدد	8,000,000	1	8,000,000
120125	•	تهیه چهارراه چدن داکتیل 100فلنج دار با پوشش رنگ اپوکسی بهداشتی به ضخامت حداقل 200 میکرون و فشار 10 بار	عدد	20,000,000	1	20,000,000
120126	•	تهیه زانو چدن داکتیل 90 درجه 80 میلیمتر فلنج دار با پوشش رنگ اپوکسی بهداشتی به ضخامت حداقل 200 میکرون و فشار 10 بار	عدد	18,000,000	2	36,000,000
120127	•	تهیه تبدیل چدن داکتیل دو سر فلنج 80*200 میلیمتر با پوشش رنگ اپوکسی بهداشتی حداقل 200 میکرون و فشارکاری 10 بار	عدد	35,000,000	2	70,000,000
120128	•	تهیه سه راهی چدن داکتیل سه سر فلنج 80*80 میلیمتر با پوشش رنگ اپوکسی بهداشتی حداقل 200 میکرون و فشارکاری 10 بار	عدد	28,000,000	2	56,000,000

علی اصغر افراشته

گزارش دفترچه فهرست متادیر برآورد	صفحه: 13/19 تاریخ گزارش: 1405/04/02

پیمان: اصلاح و تکمیل شبکه توزیع آب شهرک صنعتی سپهرآباد شهرضا

فهرست بهای پایه رشته شبکه توزیع آب سال 1404 فصل دوازدهم ، تهیه لوله های چدنی نشکن (داکتیل)، اتصالی ها و متعلقات

شماره		شرح	واحد	بهای واحد (ریال)	مقدار	بهای کل (ریال)
120129	•	تهیه فلنج فولادی گالوانیزه 4 اینچ و فشار 10 بار	عدد	8,000,000	2	16,000,000
					جمع فصل:	814,000,000
جمع فصل با احتساب ضرایب				بالاسری	1.14	927,960,000

فهرست بهای پایه رشته شبکه توزیع آب سال 1404 فصل چهاردهم ، تهیه لوله های پلی اتیلن و پی وی سی سخت (U.P.V.C)، اتصالی ها و متعلقات

شماره		شرح	واحد	بهای واحد (ریال)	مقدار	بهای کل (ریال)
140308	ف	لوله پلی اتیلن با فشار PN10 به قطر 160 میلی متر.	مترطول	3,925,000	10	39,250,000
140424	•	تهیه فلنج پلی اتیلن پایه بلند و رینگ فولادی آبکاری سرد با فشارکاری 10 بار و قطر 110 میلیمتر	عدد	8,000,000	30	240,000,000
140426	•	تهیه فلنج پلی اتیلن پایه بلند و رینگ فولادی آبکاری سرد با فشارکاری 10 بار و قطر 200 میلیمتر	عدد	20,000,000	2	40,000,000
140427	•	تهیه فلنج پلی اتیلن پایه بلند و رینگ فولادی آبکاری سرد با فشارکاری 10 بار و قطر 160 میلیمتر	عدد	13,000,000	3	39,000,000
140428	•	تهیه زانو پلی اتیلن الکتروفیوژن 45 درجه به قطر 110 میلیمتر و فشارکاری 10 بار	عدد	15,000,000	3	45,000,000
140439	•	تهیه زانو پلی اتیلن الکتروفیوژن 22.5 درجه به قطر 110 میلیمتر و فشار 10 -16 بار	عدد	10,000,000	1	10,000,000
140440	•	تهیه کوپلر الکتروفیوژن قطر 160 میلیمتر و فشار کاری 16-10 بار	عدد	20,000,000	3	60,000,000
140442	•	تهیه زانو پلی اتیلن الکتروفیوژن 45 درجه به قطر 160 میلیمتر و فشارکاری 10 بار	عدد	25,000,000	3	75,000,000

علی اصغر افراشته

پیمان: اصلاح و تکمیل شبکه توزیع آب شهرک صنعتی سپهرآباد شهرضا

فهرست بهای پایه رشته شبکه توزیع آب سال 1404 فصل چهاردهم . تهیه لوله های پلی اتیلن و پی وی سی سخت (U.P.V.C)، اتصالی ها و متعلقات

شماره		شرح	واحد	بهای واحد (ریال)	مقدار	بهای کل (ریال)
140443	•	تهیه کوپلر الکتروفیوژن قطر 200 میلیمتر و فشار کاری 16-10 بار	عدد	30,000,000	2	60,000,000
140444	•	تهیه پیچ و مهره فولادی گالوانیزه M20 به طول حداقل 9سانتیمتر	عدد	400,000	24	9,600,000
140445	•	تهیه واشر تخت منجیت دار قطر 80 میلیمتر و فشار 10 بار	عدد	400,000	25	10,000,000
140446	•	تهیه واشر تخت منجیت دار قطر 110 میلیمتر و فشار 10 بار	عدد	500,000	45	22,500,000
140447	•	تهیه واشر تخت منجیت دار قطر 160 میلیمتر و فشار 10 بار	عدد	600,000	6	3,600,000
140448	•	تهیه واشر تخت منجیت دار قطر 200 میلیمتر و فشار 10 بار	عدد	700,000	4	2,800,000
140449	•	تهیه کوپلر الکتروفیوژن قطر 110 میلیمتر و فشار کاری 16-10 بار	عدد	4,500,000	213	958,500,000
140450	•	تهیه زانو پلی اتیلن الکتروفیوژن 90 درجه به قطر 110 میلیمتر و فشار کاری 10 بار	عدد	20,000,000	1	20,000,000
140451	•	تهیه پیچ و مهره فولادی گالوانیزه M16 به طول حداقل 7سانتیمتر	عدد	300,000	150	45,000,000
					جمع فصل:	1,680,250,000
				بالاسری	1.14	1,915,485,000

جمع فصل با احتساب ضرایب

فهرست بهای پایه رشته شبکه توزیع آب سال 1404 دستور العمل تجهیز و برچیدن کارگاه

شماره		شرح	واحد	بهای واحد (ریال)	مقدار	بهای کل (ریال)
990101	•	تامین و تجهیز محل سکونت کارمندان و افراد متخصص پیمانکار.	مترمربع	2,000,000	20	40,000,000
990102	•	تامین و تجهیز محل سکونت کارگران پیمانکار.	مترمربع	2,000,000	20	40,000,000
990103	•	تامین و تجهیز ساختمان های اداری و دفاتر کار پیمانکار.	مترمربع	1,500,000	20	30,000,000

علی اصغر افراشته

1602

پیمان: اصلاح و تکمیل شبکه توزیع آب شهرک صنعتی سپهرآباد شهرضا

فهرست بهای پایه رشته شبکه توزیع آب سال 1404 دستور العمل تجهیز و برچیدن کارگاه

شماره		شرح	واحد	بهای واحد (ریال)	مقدار	بهای کل (ریال)
990201	•	تامین کمک هزینه یا تسهیلات لازم برای تهیه غذای کارگران.	مقطوع	50,000,000	1	50,000,000
990202	•	تامین لباس کار، کفش و کلاه حفاظتی کارگران.	مقطوع	150,000,000	1	150,000,000
990302	•	تامین و تجهیز ساختمان های اداری و دفاتر کار کارفرما، مهندس مشاور و آزمایشگاه. (با رعایت بند 4-4)	مترمربع	2,500,000	20	50,000,000
990303	•	تامین غذای کارمندان مهندس مشاور، کارفرما و آزمایشگاه. (با رعایت بند 4-4)	مقطوع	50,000,000	1	50,000,000
990304	•	تامین و تجهیز دفاتر کارفرما، مهندس مشاور و آزمایشگاه به اینترنت پر سرعت. (با رعایت بند 4-4)	مقطوع	50,000,000	1	50,000,000
990306	•	هزینه برقراری نظام ایمنی، بهداشت و محیط زیست (HSE) و حفاظت کار، براساس دستورالعمل های مندرج در اسناد پیمان.	مقطوع	400,000,000	1	400,000,000
990401	•	تامین و تجهیز ساختمان های پشتیبانی، انبارهای سرپوشیده، آزمایشگاه پیمانکار و موارد مشابه.	مترمربع	500,000	20	10,000,000
990601	•	تامین آب کارگاه و شبکه آب رسانی داخل کارگاه.	مقطوع	10,000,000	1	10,000,000
990602	•	تامین برق کارگاه و شبکه برق رسانی داخل کارگاه.	مقطوع	10,000,000	1	10,000,000
990603	•	تامین سیستم های مخابراتی داخل کارگاه.	مقطوع	10,000,000	1	10,000,000
990604	•	تامین سیستم گازرسانی در داخل کارگاه.	مقطوع	10,000,000	1	10,000,000
990701	•	تامین و نگهداری راه دسترسی.	مقطوع	30,000,000	1	30,000,000
990801	•	تامین ایاب و ذهاب کارگاه.	مقطوع	20,000,000	1	20,000,000
991002	•	بارگیری، حمل، بار اندازی، مونتاژ و دمونتاژ ماشین آلات و لوازم حفاری محل شمع و بارت به کارگاه و برعکس.	مقطوع	60,000,000	1	60,000,000
991101	•	تامین علایم و وسایل ایمنی برای اطراف ترانشه ها و میله چاه ها و گودهایی که در مسیر عبور عابرین و یا وسایط نقلیه قرار دارد.	مقطوع	30,000,000	1	30,000,000

گزارش دفترچه فهرست مقادیر برآورد	صفحه: 16/19 تاریخ گزارش: 1405/04/02

پیمان: اصلاح و تکمیل شبکه توزیع آب شهرک صنعتی سپهرآباد شهرضا

فهرست بهای پایه رشته شبکه توزیع آب سال 1404 دستور العمل تجهیز و برچیدن کارگاه

شماره		شرح	واحد	بهای واحد (ریال)	مقدار	بهای کل (ریال)
991102	*	تامین وسایل لازم و برقراری تردد عابرین پیاده و وسایل نقلیه از روی ترانشه ها و گودها.	مقطوع	50,000,000	1	50,000,000
991301	*	بیمه تجهیز کارگاه.	مقطوع	100,000,000	1	100,000,000
991302	*	برچیدن کارگاه.	مقطوع	100,000,000	1	100,000,000
					جمع فصل:	1,300,000,000
جمع فصل با احتساب ضرایب						

علی اصغر فراشبند

پیمان: اصلاح و تکمیل شبکه توزیع آب شهرک صنعتی سپهرآباد شهرضا

فهرست بهای پایه رشته انتقال و توزیع آب روستایی سال 1404 فصل دوم .لوله های چدنی نشکن (داکتیل)

شماره		شرح	واحد	بهای واحد (ریال)	مقدار	بهای کل (ریال)
020201	ف	متعلقات چدنی نشکن لوله های چدنی نشکن.	کیلوگرم	795,000	60	47,700,000
					جمع فصل:	47,700,000
جمع فصل با احتساب ضرایب				بالاسری	1.41	67,257,000

فهرست بهای پایه رشته انتقال و توزیع آب روستایی سال 1404 فصل سوم .لوله های پلی اتیلن

شماره		شرح	واحد	بهای واحد (ریال)	مقدار	بهای کل (ریال)
030101	•	لوله پلی اتیلن، به قطر 16 میلی متر و عمق ترانشه تا 1 متر.	مترطول	500,000	100	50,000,000
030102	ف	لوله پلی اتیلن، به قطر 20 میلی متر و عمق ترانشه تا 1 متر.	مترطول	1,057,000	100	105,700,000
					جمع فصل:	155,700,000
جمع فصل با احتساب ضرایب				بالاسری	1.41	219,537,000

فهرست بهای پایه رشته انتقال و توزیع آب روستایی سال 1404 فصل چهارم .شیرها

شماره		شرح	واحد	بهای واحد (ریال)	مقدار	بهای کل (ریال)
040103	ف	شیرکشویی، به قطر80 میلی متر.	عدد	75,675,000	4	302,700,000
040104	ف	شیرکشویی، به قطر 100میلی متر.	عدد	93,522,000	16	1,496,352,000
040104a	•	اضافه بها به ردیف 040104 بابت مدفون بودن شیر در زیر خاک	عدد	4,676,100	15	70,141,500
040104g	•	اضافه بها به ردیف های تهیه شیر آلات بابت تهیه ، حمل و نصب شیر دسته بلند به هر ارتفاع و هر سایز	عدد	15,000,000	15	225,000,000
040105	ف	شیرکشویی، به قطر 150میلی متر.	عدد	140,537,000	1	140,537,000
040503	ف	شیر فشارشکن، به قطر 80 میلی متر، همراه با مانومترها و سایر اجزای لازم	عدد	152,275,000	2	304,550,000
040601	ف	شیر آتش نشانی ایستاده.	عدد	362,721,000	4	1,450,884,000

پیمان: اصلاح و تکمیل شبکه توزیع آب شهرک صنعتی سپهرآباد شهرضا

فهرست بهای پایه رشته انتقال و توزیع آب روستایی سال 1404 فصل چهارم . شیرها

شماره		شرح	واحد	بهای واحد (ریال)	مقدار	بهای کل (ریال)
040606	*	تهیه , حمل و نصب شیر تخلیه هوا 1 اینچ	عدد	50,000,000	2	100,000,000
040607	*	تهیه , حمل و نصب شیر قطع و وصل 1 اینچ	عدد	20,000,000	2	40,000,000
040609	*	تهیه , حمل و نصب کنتور حجمی سایز 80 میلیمتر و فشار 10 بار	عدد	80,000,000	1	80,000,000
					جمع فصل:	4,210,164,500
جمع فصل با احتساب ضرایب				بالاسری	1.41	5,936,331,945

فهرست بهای پایه رشته انتقال و توزیع آب روستایی سال 1404 فصل ششم . انشعاب ها

شماره		شرح	واحد	بهای واحد (ریال)	مقدار	بهای کل (ریال)
060101	ف	انشعاب به قطر 15 میلی متر.	عدد	31,322,000	10	313,220,000
060102	ف	انشعاب به قطر 20 میلی متر.	عدد	41,360,000	10	413,600,000
060105	*	حفاری محل , جمع آوری انشعابات آب و کلیه ملزومات موجود واحدهای کارگاهی و نصب بر روی لوله جدید و پرسازی کامل	عدد	8,000,000	50	400,000,000
060106	*	تهیه ,حمل و نصب کمربند پلی اتیلن انشعاب سایز یک دوم تا یک اینچ	عدد	5,000,000	50	250,000,000
060107	*	تهیه ,حمل و نصب کمربند شیر انشعاب سایز یک دوم تا یک اینچ	عدد	7,000,000	50	350,000,000
					جمع فصل:	1,726,820,000
جمع فصل با احتساب ضرایب				بالاسری	1.41	2,434,816,200

گزارش دفترچه فهرست مقادیر برآورد

پیمان: اصلاح و تکمیل شبکه توزیع آب شهرک صنعتی سپهرآباد شهرضا

فهرست بهای پایه رشته انتقال و توزیع آب روستایی سال 1404 فصل یازدهم. عملیات خاکی و مرمت نوار حفاری

شماره		شرح	واحد	بهای واحد (ریال)	مقدار	بهای کل (ریال)
111501	ف	تهیه و اجرای نوار اخطار.	مترطول	5,580	2,100	11,718,000
					جمع فصل:	11,718,000
جمع فصل با احتساب ضرایب				بالاسری	1.41	16,522,380

فهرست بهای پایه رشته انتقال و توزیع آب روستایی سال 1404 فصل شانزدهم. لوله های فولادی اتصال مکانیکی

شماره		شرح	واحد	بهای واحد (ریال)	مقدار	بهای کل (ریال)
160201	ف	متعلقات فولادی لوله فولادی.	کیلوگرم	841,500	30	25,245,000
					جمع فصل:	25,245,000
جمع فصل با احتساب ضرایب				بالاسری	1.41	35,595,450

جدول 1. ردیف های مورد استفاده در فهرست یا فهرست های مورد عمل به ترتیب نزولی بهای کل ردیف ها

موضوع کار: صلاح و تکمیل شبکه توزیع آب شهرک صنعتی سپهرآباد شهرضا

نام دستگاه اجرایی:

(مبلغ به ریال)

شماره	فهرست بهای رشته	عنوان فصل	شماره ردیف	شرح ردیف	بهای کل ردیف
1	شبکه توزیع آب	فصل چهارم.عملیات لوله گذاری با لوله های پلی اتیلن (P.E) و پی وی سی سخت (U.P.V.C)	040105	لوله گذاری با لوله پلی اتیلن یا پی وی سی سخت، به قطر 110 میلی متر و عمق ترانشه تا 1/5 متر.	3,116,400,000
2	شبکه توزیع آب	فصل هشتم. عملیات خاکی و مرمت نوار حفاری	080805	اضافه بها به ردیف های فصل های لوله گذاری، برای تهیه، حمل و پخش ماسه خاکدار (کفی) به جای استفاده از خاک سرند شده محلی.	2,541,858,000
3	شبکه توزیع آب	فصل هشتم. عملیات خاکی و مرمت نوار حفاری	080102	اضافه بها به ردیف های فصل های لوله گذاری و احداث حوضچه ها و نصب نشعابها، درصورتی که برای حفرترانشه و گودبرداری در زمینهای سخت و خاکریزی، استفاده از وسایل مکانیکی به علت موقعیت مکانی مقدور نباشد و عملیات خاکی با دست و حداکثرتا عمق ۲ متر انجام شود، برحسب حجم محل حفاری	1,533,600,000
4	انتقال و توزیع آب روستایی	فصل چهارم . شیرها	040104	شیرکشویی، به قطر 100میلی متر.	1,496,352,000
5	انتقال و توزیع آب روستایی	فصل چهارم . شیرها	040601	شیر آتش نشانی ایستاده.	1,450,884,000
6	شبکه توزیع آب	فصل یازدهم،حمل ونقل	110101	حمل آهن آلات و سیمان پاکتی، نسبت به مازاد بر30کیلومتر، تا فاصله 75کیلومتر.	1,090,775,000
7	شبکه توزیع آب	فصل چهاردهم . تهیه لوله های پلی اتیلن و پی وی سی سخت (U.P.V.C)، اتصالی ها و متعلقات	140449	تهیه کوپلر الکتروفیوژن قطر 110 میلیمتر و فشار کاری 16-10 بار	958,500,000
8	شبکه توزیع آب	فصل چهارم.عملیات لوله گذاری با لوله های پلی اتیلن (P.E) و پی وی سی سخت (U.P.V.C)	040130	تهیه , حمل و نصب سایتهول کامپوزیتی در دار با ارتفاع 40 سانتیمتر و قطر 32 سانتیمتر ا طرح آرم شرکت شهرکهای صنعتی همراه با دریچه کامپوزیتی ترافیکی D400 به همراه کلیه متعلقات لازم به هر ارتفاع جهت نصب بر روی شیرآلات قطع و وصل دسته بلند	900,000,000
9	شبکه توزیع آب	فصل هشتم. عملیات خاکی و مرمت نوار حفاری	081201	اضافه بها به ردیف های فصل های لوله گذاری و احداث حوضچه ها، برای پخش و کوبیدن خاک داخل ترانشه یاگود، در قشرهای 15 سانتی متری، با تراکم 90 درصد پروکتور استاندارد.	870,500,000

بهای واحد ردیف ها با احتساب ضرایب فهرست بها، بجز ضریب بالاسری و هزینه تجهیز کارگاه می باشد.

T011

جدول 1. ردیف های مورد استفاده در فهرست یا فهرست های مورد عمل به ترتیب نزولی بهای کل ردیف ها

موضوع کار: صلاح و تکمیل شبکه توزیع آب شهرک صنعتی سپهرآباد شهرضا

نام دستگاه اجرایی:

(مبلغ به ریال)

شماره	فهرست بهای رشته	عنوان فصل	شماره ردیف	شرح ردیف	بهای کل ردیف
10	شبکه توزیع آب	فصل هشتم. عملیات خاکی و مرمت نوار حفاری	080202	خاکریزی در زمینهای ریزشی و در محلهایی که خاکبرداری اضافی انجام شده است، همراه با پخش و کوبیدن خاک در قشرهای 15 سانتی متری، با تراکم 85 درصد پروکتور استاندارد.	699,720,000
11	شبکه توزیع آب	فصل هشتم. عملیات خاکی و مرمت نوار حفاری	080606	تخریب پوشش آسفالتی بین دو خط برش داده شده با کاتر در مسیر لوله.	653,058,000
12	شبکه توزیع آب	فصل چهارم.عملیات لوله گذاری با لوله های پلی اتیلن (P.E) و پی وی سی سخت (U.P.V.C)	040126	جمع آوری لوله پلی اتیلن موجود به هر سایز و حمل به انبار کارفرما و تخلیه آب و لجن و آماده سازی مسیر جهت لوله گذاری (هزینه حفاری در ردیف لوله گذاری جدید پرداخت شده است)	500,000,000
13	شبکه توزیع آب	فصل هشتم. عملیات خاکی و مرمت نوار حفاری	081101	حمل خاک مناسب یا خاک و مواد زاید در مرنوع راه، در صورتی که فاصله حمل بیش از500 متر (موضوع ردیف های 081001 تا 081003) تا10 کیلومتر باشد، به ازای هر یک کیلومتر اضافه بر500متر . کسر کیلومتربه تناسب محاسبه می شود.	461,107,200
14	شبکه توزیع آب	فصل چهارم.عملیات لوله گذاری با لوله های پلی اتیلن (P.E) و پی وی سی سخت (U.P.V.C)	040105a	اضافه بها به ردیف 040105 بابت نصب متعلقات پلی اتیلن	450,839,200
15	شبکه توزیع آب	فصل هشتم. عملیات خاکی و مرمت نوار حفاری	080604	برش آسفالت با کاتر به عمق تا 7 سانتی متر (اندازه گیری برحسب طول هر خط برش).	422,100,000
16	انتقال و توزیع آب روستایی	فصل ششم . انشعاب ها	060102	انشعاب به قطر 20 میلی متر.	413,600,000
17	انتقال و توزیع آب روستایی	فصل ششم . انشعاب ها	060105	حفاری محل , جمع آوری انشعابات آب و کلیه ملزومات موجود واحدهای کارگاهی و نصب بر روی لوله جدید و پرسازی کامل	400,000,000
18	ابنیه	فصل دوازدهم.بتن پیش ساخته وبلوک چینی	120102	تهیه و نصب جدول های بتنی پیش ساخته با سطح مقطع بیش از 0/05 تا 0/10 مترمربع با بتن به عیار 250 کیلوگرم سیمان در مترمکعب و ملات ماسه سیمان ۱:۵	375,820,000
19	شبکه توزیع آب	فصل هشتم. عملیات خاکی و مرمت نوار حفاری	081002	جمع آوری خاک و مواد زاید، بارگیری، حمل تا فاصله 500 متری و باراندازی آن.	355,968,000

بهای واحد ردیف ها با احتساب ضرایب فهرست بها، بجز ضریب بالاسری و هزینه تجهیز کارگاه می باشد.

جدول 1. ردیف های مورد استفاده در فهرست یا فهرست های مورد عمل به ترتیب نزولی بهای کل ردیف ها

موضوع کار: صلاح و تکمیل شبکه توزیع آب شهرک صنعتی سپهرآباد شهرضا

نام دستگاه اجرایی:

(مبلغ به ریال)

شماره	فهرست بهای رشته	عنوان فصل	شماره ردیف	شرح ردیف	بهای کل ردیف
20	انتقال و توزیع آب روستایی	فصل ششم . انشعاب ها	060107	تهیه ،حمل و نصب کمربند شیر انشعاب سایز یک دوم تا یک اینچ	350,000,000
21	شبکه توزیع آب	فصل دوازدهم . تهیه لوله های چدنی نشکن (داکتیل)، اتصالی ها و متعلقات	120109	تهیه سه راهی چدن داکتیل سه سر فلنج 100*100 میلیمتر با پوشش رنگ اپوکسی بهداشتی حداقل 200 میکرون و فشار 10 بار	315,000,000
22	انتقال و توزیع آب روستایی	فصل ششم . انشعاب ها	060101	انشعاب به قطر 15 میلی متر.	313,220,000
23	شبکه توزیع آب	فصل چهارم.عملیات لوله گذاری با لوله های پلی اتیلن (P.E) و پی وی سی سخت (U.P.V.C)	040105d	اضافه بها به ردیف 040105 بابت شاخه ای بودن لوله ها	311,640,000
24	انتقال و توزیع آب روستایی	فصل چهارم . شیرها	040503	شیر فشارشکن، به قطر 80 میلی متر، همراه با مانومترها و سایر اجزای لازم	304,550,000
25	انتقال و توزیع آب روستایی	فصل چهارم . شیرها	040103	شیرکشویی، به قطر80 میلی متر.	302,700,000
26	شبکه توزیع آب	فصل هشتم. عملیات خاکی و مرمت نوار حفاری	081203	انجام عملیات سونداژ زمین بمنظور شناسایی محل تاسیسات زیربنایی یا شبکه قدیمی آب شامل عملیات حفاری در هر نوع زمین روی مسیر یا خارج مسیر و حمل و جابجایی خاک و پرسازی	300,000,000
27	شبکه توزیع آب	فصل چهارم.عملیات لوله گذاری با لوله های پلی اتیلن (P.E) و پی وی سی سخت (U.P.V.C)	040105c	اضافه بها به ردیف 040105 بابت اضافه عمق لوله گذاری به ازاء هر یک متر اضافه عمق (کسر یک متر عمق به تناسب محاسبه می شود)	296,800,000
28	شبکه توزیع آب	فصل هشتم. عملیات خاکی و مرمت نوار حفاری	081301	بارگیری و حمل انواع مصالح با هر وسیله دستی، و باراندازی.	294,600,000
29	شبکه توزیع آب	فصل هشتم. عملیات خاکی و مرمت نوار حفاری	080201	خاکبرداری اضافی در زمینهای ریزشی با وسیله مکانیکی، به منظورایجاد شیب یا عمق مناسب.	251,160,000
30	انتقال و توزیع آب روستایی	فصل ششم . انشعاب ها	060106	تهیه ،حمل و نصب کمربند پلی اتیلن انشعاب سایز یک دوم تا یک اینچ	250,000,000
31	شبکه توزیع آب	فصل چهاردهم . تهیه لوله های پلی اتیلن و پی وی سی سخت (U.P.V.C)، اتصالی ها و متعلقات	140424	تهیه فلنج پلی اتیلن پایه بلند و رینگ فولادی آبکاری سرد با فشار کاری 10 بار و قطر 110میلیمتر	240,000,000

بهای واحد ردیف ها با احتساب ضرایب فهرست بها، بجز ضریب بالاسری و هزینه تجهیز کارگاه می باشد.

علی اصغر فراستخواه

جدول 1. ردیف های مورد استفاده در فهرست یا فهرست های مورد عمل به ترتیب نزولی بهای کل ردیف ها

موضوع کار: صلاح و تکمیل شبکه توزیع آب شهرک صنعتی سپهرآباد شهرضا

نام دستگاه اجرایی:

(مبلغ به ریال)

شماره	فهرست بهای رشته	عنوان فصل	شماره ردیف	شرح ردیف	بهای کل ردیف
32	انتقال و توزیع آب روستایی	فصل چهارم . شیرها	040104g	اضافه بها به ردیف های تهیه شیر آلات بابت تهیه , حمل و نصب شیر دسته بلند به هر ارتفاع و هر سایز	225,000,000
33	شبکه توزیع آب	فصل چهارم.عملیات لوله گذاری با لوله های پلی اتیلن (P.E) و پی وی سی سخت (U.P.V.C)	040121	حفاری محل در هر نوع زمین و برش لوله موجود , جمع آوری شیرآلات و متعلقات موجود , تخلیه آب , گل برداری , نصب شیر آلات و متعلقات چدنی یا پلی اتیلن روی خط موجود و پرسازی محل	180,000,000
34	شبکه توزیع آب	فصل هشتم. عملیات خاکی و مرمت نوار حفاری	080605	اضافه بها به ردیف 080604 به ازای هر سانتی متر اضافه عمق مازاد بر 7 سانتی متر (اندازه گیری برحسب طول هر خط برش).	177,660,000
35	شبکه توزیع آب	فصل هفتم.نصب انشعابها	070703	برشکاری , جمع آوری شیرآلات و اتصالات و لوله های موجود در حوضچه فشارشکن , جوشکاری فلنج ها و متعلقات و آماده سازی برای نصب شیرآلات و...طبق طرح ارائه شده با تامین تجهیزات مورد نیاز و همچنین حمل و تحویل شیرآلات و متعلقات باز شده به انبار کارفرما	150,000,000
36	انتقال و توزیع آب روستایی	فصل چهارم . شیرها	040105	شیرکشویی، به قطر 150میلی متر.	140,537,000
37	ابنیه	فصل دوازدهم.بتن پیش ساخته وبلوک چینی	120701	بر کردن حفره های بلوک های سیمانی تو خالی با ملات ماسه سیمان 1:5 به ازای هر مترمکعب حجم بلوک چینی	117,360,000
38	انتقال و توزیع آب روستایی	فصل سوم. لوله های پلی اتیلن	030102	لوله پلی اتیلن، به قطر 20 میلی متر و عمق ترانشه تا 1 متر.	105,700,000
39	انتقال و توزیع آب روستایی	فصل چهارم . شیرها	040606	تهیه , حمل و نصب شیر تخلیه هوا 1 اینچ	100,000,000
40	شبکه توزیع آب	فصل دوازدهم . تهیه لوله های چدنی نشکن (داکتیل)، اتصالی ها و متعلقات	120115	تهیه زانو چدن داکتیل دوسر فلنج 90 درجه به قطر 100 میلیمتر و فشار کاری 10 بار با پوشش رنگ اپوکسی بهداشتی حداقل 200 میکرون و فشار 10 بار	92,000,000
41	شبکه توزیع آب	فصل چهارم.عملیات لوله گذاری با لوله های پلی اتیلن (P.E) و پی وی سی سخت (U.P.V.C)	040105h	اضافه بها به ردیف 040105 بابت عبور از تاسیسات زیربنایی	89,040,000

بهای واحد ردیف ها با احتساب ضرایب فهرست بها، بجز ضریب بالاسری و هزینه تجهیز کارگاه می باشد.

علی اصغر افراشته

جدول 1. ردیف های مورد استفاده در فهرست یا فهرست های مورد عمل به ترتیب نزولی بهای کل ردیف ها

موضوع کار: صلاح و تکمیل شبکه توزیع آب شهرک صنعتی سپهرآباد شهرضا

نام دستگاه اجرایی:

(مبلغ به ریال)

شماره	فهرست بهای رشته	عنوان فصل	شماره ردیف	شرح ردیف	بهای کل ردیف
42	تجهیزات آب و فاضلاب	فصل بیست و یکم. شیرآلات و متعلقات فلزی	211203	صافی خط لوله قطر نامی ۸۰ میلی متر - تیپ Y.	80,882,000
43	انتقال و توزیع آب روستایی	فصل چهارم . شیرها	040609	تهیه ، حمل و نصب کنتور حجمی سایز 80 میلیمتر و فشار 10 بار	80,000,000
44	شبکه توزیع آب	فصل چهاردهم . تهیه لوله های پلی اتیلن و پی وی سی سخت (U.P.V.C)، اتصالی ها و متعلقات	140442	تهیه زانو پلی اتیلن الکتروفیوژن 45 درجه به قطر 160 میلیمتر و فشار کاری 10 بار	75,000,000
45	انتقال و توزیع آب روستایی	فصل چهارم . شیرها	040104a	اضافه بها به ردیف 040104 بابت مدفون بودن شیر در زیر خاک	70,141,500
46	شبکه توزیع آب	فصل دوازدهم . تهیه لوله های چدنی نشکن (داکتیل)، اتصالی ها و متعلقات	120127	تهیه تبدیل چدن داکتیل دو سر فلنج 80*200میلیمتر با پوشش رنگ اپوکسی بهداشتی حداقل 200 میکرون و فشار کاری 10 بار	70,000,000
47	تجهیزات آب و فاضلاب	فصل بیست و یکم. شیرآلات و متعلقات فلزی	210103	تصال قابل پیاده کردن قطر نامی ۸۰ میلی متر.	69,882,000
48	شبکه توزیع آب	فصل چهارم.عملیات لوله گذاری با لوله های پلی اتیلن (P.E) و پی وی سی سخت (U.P.V.C)	040105b	اضافه بها به ردیف 040105 بابت نصب متعلقات چدنی	69,748,000
49	شبکه توزیع آب	فصل هشتم. عملیات خاکی و مرمت نوار حفاری	080805/1	اضافه بها به ردیف 080805در صورتی که عرض ترانشه بعلت ریزشی بودن یا ... بیش از عرض استاندارد میباشد (این ردیف فقط برای سطح مازاد بر سطح استاندارد طبق نقشه منضم به فهرست بهای شبکه توزیع آب پرداخت می گردد)	63,000,000
50	شبکه توزیع آب	فصل دوازدهم . تهیه لوله های چدنی نشکن (داکتیل)، اتصالی ها و متعلقات	120123	تهیه فلنج فولادی گالوانیزه 8 اینچ و فشار 10 بار	60,000,000
51	شبکه توزیع آب	فصل چهاردهم . تهیه لوله های پلی اتیلن و پی وی سی سخت (U.P.V.C)، اتصالی ها و متعلقات	140440	تهیه کوپلر الکتروفیوژن قطر 160 میلیمتر و فشار کاری 16-10 بار	60,000,000

بهای واحد ردیف ها با احتساب ضرایب فهرست بها، بجز ضریب بالاسری و هزینه تجهیز کارگاهی باشد.

دفتر فنی

علی اصغر افراشته

1041

جدول 1. ردیف های مورد استفاده در فهرست یا فهرست های مورد عمل به ترتیب نزولی بهای کل ردیف ها

موضوع کار: صلاح و تکمیل شبکه توزیع آب شهرک صنعتی سپهرآباد شهرضا

نام دستگاه اجرایی:

(مبلغ به ریال)

شماره	فهرست بهای رشته	عنوان فصل	شماره ردیف	شرح ردیف	بهای کل ردیف
61	شبکه توزیع آب	فصل چهاردهم . تهیه لوله های پلی اتیلن و پی وی سی سخت (U.P.V.C)، اتصالی ها و متعلقات	140428	تهیه زانو پلی اتیلن الکتروفیوژن 45 درجه به قطر 110 میلیمتر و فشار کاری 10 بار	45,000,000
62	شبکه توزیع آب	فصل چهاردهم . تهیه لوله های پلی اتیلن و پی وی سی سخت (U.P.V.C)، اتصالی ها و متعلقات	140451	تهیه پیچ و مهره فولادی گالوانیزه M16 به طول حداقل 7سانتیمتر	45,000,000
63	شبکه توزیع آب	فصل چهاردهم . تهیه لوله های پلی اتیلن و پی وی سی سخت (U.P.V.C)، اتصالی ها و متعلقات	140426	تهیه فلنج پلی اتیلن پایه بلند و رینگ فولادی آبکاری سرد با فشار کاری 10 بار و قطر 200 میلیمتر	40,000,000
64	انتقال و توزیع آب روستایی	فصل چهارم . شیرها	040607	تهیه ، حمل و نصب شیر قطع و وصل 1 اینچ	40,000,000
65	شبکه توزیع آب	فصل چهاردهم . تهیه لوله های پلی اتیلن و پی وی سی سخت (U.P.V.C)، اتصالی ها و متعلقات	140308	لوله پلی اتیلن با فشار PN10 به قطر 160 میلی متر.	39,250,000
66	شبکه توزیع آب	فصل چهاردهم . تهیه لوله های پلی اتیلن و پی وی سی سخت (U.P.V.C)، اتصالی ها و متعلقات	140427	تهیه فلنج پلی اتیلن پایه بلند و رینگ فولادی آبکاری سرد با فشار کاری 10 بار و قطر 160 میلیمتر	39,000,000
67	شبکه توزیع آب	فصل دوازدهم . تهیه لوله های چدنی نشکن (داکتیل)، اتصالی ها و متعلقات	120126	تهیه زانو چدن داکتیل 90 درجه 80 میلیمتر فلنج دار با پوشش رنگ ایپوکسی بهداشتی به ضخامت حداقل 200 میکرون و فشار 10 بار	36,000,000
68	شبکه توزیع آب	فصل چهارم ،عملیات لوله گذاری با لوله های پلی اتیلن (P.E) و پی وی سی سخت (U.P.V.C)	040105y	تهیه ، حمل و نصب لوله فولادی دو سر فلنج با پوشش گالوانیزه گرم به قطر داخلی 80 میلیمتر و فشار کاری10 بار	30,000,000
69	شبکه توزیع آب	فصل یازدهم،حمل ونقل	110301	حمل لوله های پلی اتیلن به قطر 315 میلی متر، نسبت به مازاد بر 30 کیلومتر تا فاصله 75کیلومتر.	29,446,200
70	انتقال و توزیع آب روستایی	فصل شانزدهم، لوله های فولادی اتصال مکانیکی	160201	متعلقات فولادی لوله فولادی.	25,245,000

بهای واحد ردیف ها با احتساب ضرایب فهرست بها، بجز ضریب بالاسری و هزینه تجهیز کارگاه می باشد.

جدول 1. ردیف های مورد استفاده در فهرست یا فهرست های مورد عمل به ترتیب نزولی بهای کل ردیف ها

موضوع کار: صلاح و تکمیل شبکه توزیع آب شهرک صنعتی سپهرآباد شهرضا

نام دستگاه اجرایی:

(مبلغ به ریال)

شماره	فهرست بهای رشته	عنوان فصل	شماره ردیف	شرح ردیف	بهای کل ردیف
52	شبکه توزیع آب	فصل چهاردهم . تهیه لوله های پلی اتیلن و پی وی سی سخت (U.P.V.C)، اتصالی ها و متعلقات	140443	تهیه کوپلر الکتروفیوژن قطر 200 میلیمتر و فشار کاری 16-10 بار	60,000,000
53	شبکه توزیع آب	فصل دوازدهم . تهیه لوله های چدنی نشکن (داکتیل)، اتصالی ها و متعلقات	120128	تهیه سه راهی چدن داکتیل سه سر فلنج 80*80میلیمتر با پوشش رنگ اپوکسی بهداشتی حداقل 200 میکرون و فشار کاری 10 بار	56,000,000
54	ابنیه	فصل دوازدهم.بتن پیش ساخته وبلوک چینی	120502	نایی با بلوک سیمانی توخالی کف پر به ضخامت بیش از 20 سانتی متر و ملات ماسه سیمان ۱:۵	51,142,400
55	شبکه توزیع آب	فصل دوازدهم . تهیه لوله های چدنی نشکن (داکتیل)، اتصالی ها و متعلقات	120108	تهیه سه راهی چدن داکتیل سه سر فلنج 100*150میلیمتر با پوشش رنگ اپوکسی بهداشتی حداقل 200 میکرون و فشار 10 بار	50,000,000
56	شبکه توزیع آب	فصل دوازدهم . تهیه لوله های چدنی نشکن (داکتیل)، اتصالی ها و متعلقات	120116	تهیه فلنج کور فولادی گالوانیزه یا چدنی به قطر 100 میلیمتر و فشار 10 بار	50,000,000
57	انتقال و توزیع آب روستایی	فصل سوم.لوله های پلی اتیلن	030101	لوله پلی اتیلن، به قطر 16 میلی متر و عمق ترانشه تا 1 متر.	50,000,000
58	شبکه توزیع آب	فصل هشتم.عملیات خاکی و مرمت نوار حفاری	081001	اضافه بها به ردیف های فصل های لوله گذاری، برای تهیه خاک مناسب (سرند شده یا نشده) از خارج کارگاه، حمل آن تا 500 متری، باراندازی و ریسه کردن آن در مسیر ترانشه های سنگی و یا محل هایی که خاک کنده شده برای استفاده مناسب نباشد.	48,450,000
59	انتقال و توزیع آب روستایی	فصل دوم . لوله های چدنی نشکن (داکتیل)	020201	متعلقات چدنی نشکن لوله های چدنی نشکن.	47,700,000
60	شبکه توزیع آب	فصل چهارم.عملیات لوله گذاری با لوله های پلی اتیلن (P.E) و پی وی سی سخت (U.P.V.C)	040105e	تهیه , حمل و نصب لوله فولادی دو سر فلنج با پوشش گالوانیزه گرم به قطر داخلی 100 میلیمتر و فشار کاری10 بار	45,500,000

بهای واحد ردیف ها با احتساب ضرایب فهرست بها، بجز ضریب بالاسری و هزینه تجهیز کارگاه، می باشد.

علی اصغر افراشته

جدول 1. ردیف های مورد استفاده در فهرست یا فهرست های مورد عمل به ترتیب نزولی بهای کل ردیف ها

موضوع کار: صلاح و تکمیل شبکه توزیع آب شهرک صنعتی سپهرآباد شهرضا

نام دستگاه اجرایی:

(مبلغ به ریال)

شماره	فهرست بهای رشته	عنوان فصل	شماره ردیف	شرح ردیف	بهای کل ردیف
71	شبکه توزیع آب	فصل دوازدهم . تهیه لوله های چدنی نشکن (داکتیل)، اتصالی ها و متعلقات	120107	تهیه تبدیل چدن داکتیل دو سر فلنج 100*150میلیمتر با پوشش رنگ اپوکسی بهداشتی حداقل 200 میکرون و فشار 10 بار	25,000,000
72	شبکه توزیع آب	فصل ششم،احداث حوضچه های شیر	060204	حداث حوضچه با دیواره آجری یا بلوک بتنی برای کنترل آب.	24,009,000
73	شبکه توزیع آب	فصل دهم . کارهای بتنی و قالب بندی	100104	تهیه مصالح، ساخت و ریختن بتن از نوع C20.	23,723,000
74	ابنیه	فصل هیجدهم،اندودکاری وبندکشی	180305	اندود سیمانی به ضخامت بیش از 2 سانتی متر تا ۳ سانتی متر، روی سطوح قائم، با ملات ماسه سیمان 1:4	22,800,000
75	شبکه توزیع آب	فصل دهم . کارهای بتنی و قالب بندی	100103	تهیه مصالح، ساخت و ریختن بتن از نوع C16.	22,587,000
76	شبکه توزیع آب	فصل چهاردهم . تهیه لوله های پلی اتیلن و پی وی سی سخت (U.P.V.C)، اتصالی ها و متعلقات	140446	تهیه واشر تخت منجیت دار قطر 110 میلیمتر و فشار 10 بار	22,500,000
77	ابنیه	فصل هشتم بتن درجا	080501	تهیه و اجرای گروت سیمانی برای زیر بیس پلیت و محل های لازم	21,990,000
78	شبکه توزیع آب	فصل یازدهم،حمل ونقل	110103	حمل آهن آلات و سیمان پاکتی، نسبت به مازاد بر 150 کیلومتر، تا فاصله 300 کیلومتر.	21,562,500
79	ابنیه	فصل بیست وسوم،کارهای پلاستیکی و پلیمری	231708	تهیه و نصب دریچه آدم رو از جنس کامپوزیت با کلاف مربوط به مساحت بیش از 0.36 تا 0.64 مترمربع	21,243,000
80	شبکه توزیع آب	فصل نهم . کارهای فولادی	090503	تهیه و نصب پله فولادی با روکش پلی پروپیلن در دیوار حوضچه های شیر.	20,870,000
81	شبکه توزیع آب	فصل دوازدهم . تهیه لوله های چدنی نشکن (داکتیل)، اتصالی ها و متعلقات	120125	تهیه چهارراه چدن داکتیل 100فلنج دار با پوشش رنگ اپوکسی بهداشتی به ضخامت حداقل 200 میکرون و فشار 10 بار	20,000,000
82	شبکه توزیع آب	فصل چهاردهم . تهیه لوله های پلی اتیلن و پی وی سی سخت (U.P.V.C)، اتصالی ها و متعلقات	140450	تهیه زانو پلی اتیلن الکتروفیوژن 90 درجه به قطر 110 میلیمتر و فشار کاری 10 بار	20,000,000

بهای واحد ردیف ها با احتساب ضرایب فهرست بها، بجز ضرایب بالا، هزینه تجهیز کارگاه می باشد.

علی اصغر افراشته

1011

جدول 1، ردیف های مورد استفاده در فهرست یا فهرست های مورد عمل به ترتیب نزولی بهای کل ردیف ها

موضوع کار: صلاح و تکمیل شبکه توزیع آب شهرک صنعتی سپهرآباد شهرضا

نام دستگاه اجرایی: (مبلغ به ریال)

شماره	فهرست بهای رشته	عنوان فصل	شماره ردیف	شرح ردیف	بهای کل ردیف
83	شبکه توزیع آب	فصل چهارم،عملیات لوله گذاری با لوله های پلی اتیلن (P.E) و پی وی سی سخت (U.P.V.C)	040108	لوله گذاری با لوله پلی اتیلن یا پی وی سی سخت، به قطر 160 میلی متر و عمق ترانشه تا 1/5 متر.	19,720,000
84	ابنیه	فصل شانزدهم،کارهای فولادی سبک	160201	تهیه، ساخت و نصب دریچه ها، درپوش ها به همراه قاب مربوط و کف سازی های فولادی با ورق ساده یا آج دار، همراه با سپری، نبشی، تسمه و سایر پروفیل های لازم با جوش کاری و ساییدن	19,410,000
85	ابنیه	فصل سیزدهم،عایق کاری رطوبتی	130307	عایق کاری رطوبتی، با عایق پیش ساخته درجه یک متشکل از فیبر پلاستیکی، الیاف پلی استر نوع ترموباند به ضخامت 4 میلی متر به انضمام قشر آستر برای سطوح حمام ها، توالت ها، روی پی ها و مانند آن.	18,996,000
86	ابنیه	فصل هفتم،کارهای فولادی بامیلگرد	070202	تهیه، بریدن، خم کردن و کار گذاشتن میلگرد آج دار به قطر ۱۲ تا ۱۸ میلی متر، برای بتن مسلح با سیم پیچی لازم	18,775,000
87	شبکه توزیع آب	فصل یازدهم،حمل ونقل	110102	حمل آهن آلات و سیمان پاکتی، نسبت به مازاد بر 75کیلومتر، تا فاصله 150کیلومتر.	17,202,000
88	شبکه توزیع آب	فصل دوازدهم . تهیه لوله های چدنی نشکن (داکتیل)، اتصالی ها و متعلقات	120111	تهیه تبدیل چدن داکتیل دو سر فلنج 80*100میلیمتر با پوشش رنگ اپوکسی بهداشتی حداقل 200 میکرون و فشار 10 بار	16,000,000
89	شبکه توزیع آب	فصل دوازدهم . تهیه لوله های چدنی نشکن (داکتیل)، اتصالی ها و متعلقات	120129	تهیه فلنج فولادی گالوانیزه 4 اینچ و فشار 10 بار	16,000,000
90	ابنیه	فصل اول،عملیات تخریب	010405	تخریب بتن غیرمسلح	15,775,000
91	ابنیه	فصل دوم،عملیات خاکی بادست	020102	کندن زمین در زمین های خاکی و ریختن خاک های کنده شده به کنار محل های مربوط	14,010,000
92	شبکه توزیع آب	فصل چهارم،عملیات لوله گذاری با لوله های پلی اتیلن (P.E) و پی وی سی سخت (U.P.V.C)	040128	اضافه بها به ردیف 040108 بابت نصب متعلقات چدنی	13,902,600

بهای واحد ردیف ها با احتساب ضرایب فهرست بها، بجز ضریب بالاسری و هزینه تجهیز کارگاه می باشد.

علی اصغر افرشته

جدول 1. ردیف های مورد استفاده در فهرست یا فهرست های مورد عمل به ترتیب نزولی بهای کل ردیف ها

موضوع کار: صلاح و تکمیل شبکه توزیع آب شهرک صنعتی سپهرآباد شهرضا

نام دستگاه اجرایی:

(مبلغ به ریال)

شماره	فهرست بهای رشته	عنوان فصل	شماره ردیف	شرح ردیف	بهای کل ردیف
93	ابنیه	فصل دوازدهم.بتن پیش ساخته وبلوک چینی	120201	تهیه و نصب دال بتنی پیش ساخته (مسلح)، با عیار ۳۰۰کیلوگرم سیمان در مترمکعب، برای دال روی کانال ها، نهرها و یا به عنوان پل روی جوی ها و موارد مشابه	13,790,700
94	شبکه توزیع آب	فصل هشتم.عملیات خاکی و مرمت نوار حفاری	081501	آزمایش، ضد عفونی و شستشوی سراسری خط لوله، طبق مشخصات فنی.	13,520,000
95	ابنیه	فصل هشتم.بتن درجا	080106	تهیه و اجرای بتن با شن و ماسه شسته طبیعی یا شکسته با مقاومت فشاری مشخصه ۲۵ مگاپاسکال	13,105,300
96	انتقال و توزیع آب روستایی	فصل یازدهم.عملیات خاکی و مرمت نوار حفاری	111501	تهیه و اجرای نوار اخطار.	11,718,000
97	شبکه توزیع آب	فصل چهاردهم . تهیه لوله های پلی اتیلن و پی وی سی سخت (U.P.V.C)، اتصالی ها و متعلقات	140439	تهیه زانو پلی اتیلن الکتروفیوژن 22.5 درجه به قطر 110 میلیمتر و فشار 10 -16 بار	10,000,000
98	شبکه توزیع آب	فصل چهاردهم . تهیه لوله های پلی اتیلن و پی وی سی سخت (U.P.V.C)، اتصالی ها و متعلقات	140445	تهیه واشر تخت منجیت دار قطر 80 میلیمتر و فشار 10 بار	10,000,000
99	شبکه توزیع آب	فصل هشتم.عملیات خاکی و مرمت نوار حفاری	081302	بارگیری و حمل انواع لوله تا قطر300 میلی متر، با هر وسیله دستی، و باراندازی.	9,850,000
100	شبکه توزیع آب	فصل چهاردهم . تهیه لوله های پلی اتیلن و پی وی سی سخت (U.P.V.C)، اتصالی ها و متعلقات	140444	تهیه پیچ و مهره فولادی گالوانیزه M20 به طول حداقل 9سانتیمتر	9,600,000
101	شبکه توزیع آب	فصل هشتم.عملیات خاکی و مرمت نوار حفاری	080901	جابه جایی خاک تا فاصله حداکثر50 متر، باهر وسیله مکانیکی، از کنار ترانشه یا گود به محل دپو یا برعکس، در مواردی که بارگیری و باراندازی انجام نمی شود.	8,770,000
102	شبکه توزیع آب	فصل دوازدهم . تهیه لوله های چدنی نشکن (داکتیل)، اتصالی ها و متعلقات	120124	تهیه فلنج فولادی گالوانیزه 3 اینچ و فشار 10 بار	8,000,000
103	ابنیه	فصل سیزدهم.عایق کاری رطوبتی	130101	عایق کاری رطوبتی، با یک قشر اندود قیر.	7,542,000

بهای واحد ردیف ها با احتساب ضرایب فهرست بها، بجز ضریب بالاسری و هزینه تجهیز کارگاه می باشد.

علی اصغر افراشته

1011

جدول 1. ردیف های مورد استفاده در فهرست یا فهرست های مورد عمل به ترتیب نزولی بهای کل ردیف ها

موضوع کار: صلاح و تکمیل شبکه توزیع آب شهرک صنعتی سپهرآباد شهرضا

نام دستگاه اجرایی :

(مبلغ به ریال)

شماره	فهرست بهای رشته	عنوان فصل	شماره ردیف	شرح ردیف	بهای کل ردیف
104	شبکه توزیع آب	فصل یازدهم،حمل ونقل	110302	حمل لوله های پلی اتیلن به قطر 315 میلی متر، نسبت به مازاد بر 75 کیلومتر تا فاصله 150 کیلومتر.	6,643,350
105	شبکه توزیع آب	فصل چهارم.عملیات لوله گذاری با لوله های پلی اتیلن (P.E) و پی وی سی سخت (U.P.V.C)	040125	تهیه ،حمل و نصب غلاف فولادی جهت لوله 3 اینچ	6,000,000
106	شبکه توزیع آب	فصل هشتم. عملیات خاکی و مرمت نوار حفاری	081501/1	تهیه ، حمل و مصرف کار برای ضد عفونی کردن و شستشوی مسیر شبکه	4,800,000
107	شبکه توزیع آب	فصل چهاردهم . تهیه لوله های پلی اتیلن و پی وی سی سخت (U.P.V.C)، اتصالی ها و متعلقات	140447	تهیه واشر تخت منجیت دار قطر 160 میلیمتر و فشار 10 بار	3,600,000
108	ابنیه	فصل اول.عملیات تخریب	010515	برچیدن جدول های بتنی پیش ساخته و سنگی با هر ابعاد	2,900,000
109	شبکه توزیع آب	فصل چهاردهم . تهیه لوله های پلی اتیلن و پی وی سی سخت (U.P.V.C)، اتصالی ها و متعلقات	140448	تهیه واشر تخت منجیت دار قطر 200 میلیمتر و فشار 10 بار	2,800,000
110	شبکه توزیع آب	فصل چهارم.عملیات لوله گذاری با لوله های پلی اتیلن (P.E) و پی وی سی سخت (U.P.V.C)	040129	اضافه بها به ردیف 040108 بابت نصب متعلقات پلی اتیلن	2,760,800
111	شبکه توزیع آب	فصل چهارم.عملیات لوله گذاری با لوله های پلی اتیلن (P.E) و پی وی سی سخت (U.P.V.C)	040123	تهیه ، حمل و نصب لوله فولادی دو سر فلنج با پوشش گالوانیزه گرم به قطر داخلی 200 میلیمتر و فشار کاری10 بار	2,500,000
112	ابنیه	فصل اول.عملیات تخریب	010202	سوراخ کردن سطوح بنایی، به سطح مقطع بیش از 0.005 تا 0.1 مترمربع به انضمام بریدن میلگردها در صورت لزوم	2,093,000
113	ابنیه	فصل دوم.عملیات خاکی بادست	020101	لجن برداری، حمل با هر نوع وسیله دستی، تا فاصله ۵۰ متری و تخلیه آن ها	1,774,000
114	شبکه توزیع آب	فصل نهم . کارهای فولادی	090502	تهیه و نصب لوله فولادی گالوانیزه برای هواکش سقف یا برای تخلیه حوضچه های شیر.	1,767,000

بهای واحد ردیف ها با احتساب ضرایب فهرست بها، بجز ضریب بالاسری و هزینه تجهیز کارگاه می باشد.

علی اکبر مقدسی

جدول 1. ردیف های مورد استفاده در فهرست یا فهرست های مورد عمل به ترتیب نزولی بهای کل ردیف ها

موضوع کار: صلاح و تکمیل شبکه توزیع آب شهرک صنعتی سپهرآباد شهرضا

نام دستگاه اجرایی :

(مبلغ به ریال)

شماره	فهرست بهای رشته	عنوان فصل	شماره ردیف	شرح ردیف	بهای کل ردیف
115	شبکه توزیع آب	فصل نهم . کارهای فولادی	090504	تهیه , حمل . نصب قلاب فولادی با میلگرد 24 میلیمتر به همراه لوله غلاف UPVC و صفحه فولادی زیر دال و پیچ و مهره (پرداخت بر اساس وزن میلگرد می باشد)	1,500,000
116	شبکه توزیع آب	فصل چهارم.عملیات لوله گذاری با لوله های پلی اتیلن (P.E) و پی وی سی سخت (U.P.V.C)	040127	تهیه , حمل و نصب لوله فولادی دو سر فلنج با پوشش گالوانیزه گرم به قطر داخلی 25 میلیمتر و فشار کاری10 بار	1,300,000
117	شبکه توزیع آب	فصل دهم . کارهای بتنی و قالب بندی	100204	اضافه بها به ردیف های بتن ریزی، در صورتی که به جای سیمان نوع 1 از سیمان نوع 2 استفاده شود.	400

علی اصغر افراشته

بهای واحد ردیف ها با احتساب ضرایب فهرست بها، بجز ضریب بالاسری و هزینه تجهیز کارگاه می باشد.

تاریخ گزارش: 1405/04/02

جدول 2. ردیفهایی که در مجموع حائز حداقل 80 درصد مبلغ هزینه کل کار هستند

موضوع کار: اصلاح و تکمیل شبکه توزیع آب شهرک صنعتی سپهرآباد شهرضا

نام دستگاه اجرایی:

(مبلغ به ریال)

فهرست بهای رشته ابنیه سال ۱۴۰۴

فصل	عنوان فصل	شماره ردیف	شرح ردیف	واحد	بهای واحد	مقدار	بهای کل ردیف	درصد بهای کل ردیف به بهای کل
12	فصل دوازدهم-بتن پیش ساخته وبلوک چینی	120102	تهیه و نصب جدول های بتنی پیش ساخته با سطح مقطع بیش از 0/05 تا 0/10 مترمربع با بتن به عیار 250کیلوگرم سیمان در مترمکعب و ملات ماسه سیمان ۱:۵	مترمکعب	۳۷٬۵۸۲٬۰۰۰	10	375,820,000	1.46
						جمع	375,820,000	1.46

بهای واحد ردیف ها با احتساب ضرایب فهرست بها، بجز ضریب بالاسری و هزینه تجهیز کارگاه می باشد.

جدول 2. ردیفهایی که در مجموع حائز حداقل 80 درصد مبلغ هزینه کل کار هستند

موضوع کار: اصلاح و تکمیل شبکه توزیع آب شهرک صنعتی سپهرآباد شهرضا

نام دستگاه اجرایی:

(مبلغ به ریال)

فهرست بهای رشته شبکه توزیع آب سال ۱۴۰۴

فصل	عنوان فصل	شماره ردیف	شرح ردیف	واحد	بهای واحد	مقدار	بهای کل ردیف	درصد بهای کل ردیف به بهای کل
04	فصل چهارم.عملیات لوله گذاری با لوله های پلی اتیلن (P.E) و پی وی سی سخت (U.P.V.C)	040105	لوله گذاری با لوله پلی اتیلن یا پی وی سی سخت، به قطر 110 میلی متر و عمق ترانشه تا 1/5 متر.	مترطول	۱٬۴۸۲٬۰۰۰	2,100	3,116,400,000	12.12
04	فصل چهارم.عملیات لوله گذاری با لوله های پلی اتیلن (P.E) و پی وی سی سخت (U.P.V.C)	040105a	ضافه بها به ردیف 040105 بابت نصب متعلقات پلی اتیلن	عدد	۲٬۰۷۷٬۶۰۰	217	450,839,200	1.75
04	فصل چهارم.عملیات لوله گذاری با لوله های پلی اتیلن (P.E) و پی وی سی سخت (U.P.V.C)	040105d	اضافه بها به ردیف 040105 بابت شاخه ای بودن لوله ها	مترطول	۱۴۸٬۴۰۰	2,100	311,640,000	1.21
04	فصل چهارم.عملیات لوله گذاری با لوله های پلی اتیلن (P.E) و پی وی سی سخت (U.P.V.C)	040126	جمع آوری لوله پلی اتیلن موجود به هر سایز و حمل به انبار کارفرما و تخلیه آب و لجن و آماده سازی مسیر جهت لوله گذاری (هزینه حفاری در ردیف لوله گذاری جدید پرداخت شده است)	متر طول	۵۰۰٬۰۰۰	1,000	500,000,000	1.94
04	فصل چهارم.عملیات لوله گذاری با لوله های پلی اتیلن (P.E) و پی وی سی سخت (U.P.V.C)	040130	تهیه , حمل و نصب سایتهول کامپوزیتی در دار با ارتفاع 40 سانتیمتر و قطر 32 سانتیمتر با طرح آرم شرکت شهرکهای صنعتی همراه با دریچه کامپوزیتی ترافیکی D400 به همراه کلیه متعلقات لازم به هر ارتفاع جهت نصب بر روی شیرآلات قطع و وصل دسته بلند	عدد	۶۰٬۰۰۰٬۰۰۰	15	900,000,000	3.50

بهای واحد ردیف ها با احتساب ضرایب فهرست بها، بجز ضریب بالاسری و هزینه تجهیز کارگاه می باشد.

علی اصغر افراشته

جدول 2. ردیفهایی که در مجموع حائز حداقل 80 درصد مبلغ هزینه کل کار هستند

موضوع کار: اصلاح و تکمیل شبکه توزیع آب شهرک صنعتی سپهرآباد شهرضا

نام دستگاه اجرایی:

(مبلغ به ریال)

08	فصل هشتم. عملیات خاکی و مرمت نوار حفاری	080102	اضافه بها به ردیف های فصل های لوله گذاری و احداث حوضچه ها و نصب انشعابها، درصورتی که برای حفرترانشه و گودبرداری در زمینهای سخت و خاکریزی، استفاده از وسایل مکانیکی به علت موقعیت مکانی مقدور نباشد و عملیات خاکی با دست و حداکثرتا عمق ۲ متر انجام شود، برحسب حجم محل حفاری	مترمکعب	۱٬۷۰۲٬۰۰۰	900	1,533,600,000	5.96
08	فصل هشتم. عملیات خاکی و مرمت نوار حفاری	080202	خاکریزی در زمینهای ریزشی و در محلهایی که خاکبرداری اضافی انجام شده است، همراه با پخش و کوبیدن خاک در قشرهای 15 سانتی متری، با تراکم 85 درصد پروکتور استاندارد.	مترمکعب	۸۳۳٬۰۰۰	840	699,720,000	2.72
08	فصل هشتم. عملیات خاکی و مرمت نوار حفاری	080604	برش آسفالت باکاتر به عمق تا 7 سانتی متر (اندازه گیری برحسب طول هر خط برش).	مترطول	۱۰۰٬۵۰۰	4,200	422,100,000	1.64
08	فصل هشتم. عملیات خاکی و مرمت نوار حفاری	080606	تخریب پوشش آسفالتی بین دو خط برش داده شده باکاتر در مسیر لوله.	مترمکعب	۵٬۱۸۳٬۰۰۰	126	653,058,000	2.54
08	فصل هشتم. عملیات خاکی و مرمت نوار حفاری	080805	اضافه بها به ردیف های فصل های لوله گذاری، برای تهیه، حمل و پخش ماسه خاکدار (کفی) به جای استفاده از خاک سرند شده محلی.	مترمکعب	۴٬۰۵۴٬۰۰۰	627	2,541,858,000	9.88
08	فصل هشتم. عملیات خاکی و مرمت نوار حفاری	081002	جمع آوری خاک و مواد زاید، بارگیری، حمل تا فاصله 500 متری و باراندازی آن.	مترمکعب	۴۶۳٬۵۰۰	768	355,968,000	1.38

بهای واحد ردیف ها با احتساب ضرایب فهرست بها، بجز ضریب بالاسری و هزینه تجهیز کارگاه می باشد.

علی اصغر افراشته

جدول 2. ردیفهایی که در مجموع حائز حداقل 80 درصد مبلغ هزینه کل کار هستند

موضوع کار: اصلاح و تکمیل شبکه توزیع آب شهرک صنعتی سپهرآباد شهرضا

نام دستگاه اجرایی:

(مبلغ به ریال)

08	فصل هشتم. عملیات خاکی و مرمت نوار حفاری	081101	حمل خاک مناسب یا خاک و مواد زاید در هرنوع راه، در صورتی که فاصله حمل بیش از500 متر (موضوع ردیف های 081001 تا 081003) تا10 کیلومتر باشد، به ازای هر یک کیلومتر اضافه بر500 متر .کسرکیلومتربه تناسب محاسبه می شود.	مترمکعب ـ کیلومتر	۶۳٬۲۰۰	7,296	461,107,200	1.79
08	فصل هشتم. عملیات خاکی و مرمت نوار حفاری	081201	اضافه بها به ردیف های فصل های لوله گذاری و احداث حوضچه ها، برای پخش و کوبیدن خاک داخل ترانشه یا گود، در قشرهای 15 سانتی متری، با تراکم 90 درصد پروکتور استاندارد.	مترمکعب	۸۷۰٬۵۰۰	1,000	870,500,000	3.38
11	فصل یازدهم،حمل ونقل	110101	حمل آهن آلات و سیمان پاکتی، نسبت به مازاد بر30 کیلومتر، تا فاصله 75 کیلومتر.	تن ـ کیلومتر	۲۷٬۱۰۰	40,250	1,090,775,000	4.24
12	فصل دوازدهم . تهیه لوله های چدنی نشکن (داکتیل)، اتصالی ها و متعلقات	120109	تهیه سه راهی چدن داکتیل سه سر فلنج 100*100 میلیمتر با پوشش رنگ اپوکسی بهداشتی حداقل 200 میکرون و فشار 10 بار	عدد	۳۵٬۰۰۰٬۰۰۰	9	315,000,000	1.22
14	فصل چهاردهم . تهیه لوله های پلی اتیلن و پی وی سی سخت (U.P.V.C)، اتصالی ها و متعلقات	140449	تهیه کوپلر الکتروفیوژن قطر 110 میلیمتر و فشار کاری 16-10 بار	عدد	۴٬۵۰۰٬۰۰۰	213	958,500,000	3.73
						جمع	15,181,065,400	59.03

بهای واحد ردیف ها با احتساب ضرایب فهرست بها، بجز ضریب بالاسری و هزینه تجهیز کارگاه می باشد.

تاریخ گزارش: 1405/04/02

جدول 2. ردیفهایی که در مجموع حائز حداقل 80 درصد مبلغ هزینه کل کار هستند

موضوع کار: اصلاح و تکمیل شبکه توزیع آب شهرک صنعتی سپهرآباد شهرضا

نام دستگاه اجرایی:

(مبلغ به ریال)

فهرست بهای رشته انتقال و توزیع آب روستایی سال ۱۴۰۴

فصل	عنوان فصل	شماره ردیف	شرح ردیف	واحد	بهای واحد	مقدار	بهای کل ردیف	درصد بهای کل ردیف به بهای کل
04	فصل چهارم . شیرها	040103	شیرکشویی، به قطر 80 میلی متر.	عدد	۷۵٬۶۷۵٬۰۰۰	4	302,700,000	1.18
04	فصل چهارم . شیرها	040104	شیرکشویی، به قطر 100میلی متر.	عدد	۹۳٬۵۲۲٬۰۰۰	16	1,496,352,000	5.82
04	فصل چهارم . شیرها	040503	شیر فشارشکن، به قطر 80 میلی متر، همراه با مانومترها و سایر اجزای لازم	عدد	۱۵۲٬۲۷۵٬۰۰۰	2	304,550,000	1.18
04	فصل چهارم . شیرها	040601	شیر آتش نشانی ایستاده.	عدد	۳۶۲٬۷۲۱٬۰۰۰	4	1,450,884,000	5.64
06	فصل ششم . انشعاب ها	060101	انشعاب به قطر 15 میلی متر.	عدد	۳۱٬۳۲۲٬۰۰۰	10	313,220,000	1.22
06	فصل ششم . انشعاب ها	060102	انشعاب به قطر 20 میلی متر.	عدد	۴۱٬۳۶۰٬۰۰۰	10	413,600,000	1.61
06	فصل ششم . انشعاب ها	060105	حفاری محل , جمع آوری انشعابات آب و کلیه ملزومات موجود واحدهای کارگاهی و نصب بر روی لوله جدید و پرسازی کامل	عدد	۸٬۰۰۰٬۰۰۰	50	400,000,000	1.56
06	فصل ششم . انشعاب ها	060107	تهیه ,حمل و نصب کمربند شیر انشعاب سایز یک دوم تا یک اینچ	عدد	۷٬۰۰۰٬۰۰۰	50	350,000,000	1.36
						جمع	5,031,306,000	19.56

بهای واحد ردیف ها با احتساب ضرایب فهرست بها، بجز ضریب بالاسری و هزینه تجهیز کارگاه می باشد.

تاریخ گزارش: 1405/04/02

جدول3. مقایسه مبلغ پیشنهادی پیمانکار با مبلغ برآورد بر حسب هر فصل

موضوع کار: اصلاح و تکمیل شبکه توزیع آب شهرک صنعتی سپهرآباد شهرضا

نام دستگاه اجرایی:

فهرست بهای رشته: ابنیه سال ۱۴۰۴

مبلغ به ریال

شماره	فصل	عنوان فصل	برآورد فصل			درصد برآورد فصل نسبت به برآورد رشته	تعداد ردیف ها	تعداد ردیف هایی که تجزیه بها لازم دارد	مبلغ پیشنهادی پیمانکار	درصد پیشنهادی پیمانکار	
			ردیف های پایه	ردیف های غیر پایه	جمع (پایه و غیر پایه)					اضافه	تخفیف
1	01	فصل اول.عملیات تخریب	20,768,000	0	20,768,000	2.8	3				
2	02	فصل دوم.عملیات خاکی بادست	15,784,000	0	15,784,000	2.1	2				
3	07	فصل هفتم.کارهای فولادی بامیلگرد	18,775,000	0	18,775,000	2.5	1				
4	08	فصل هشتم.بتن درجا	35,095,300	0	35,095,300	4.8	2				
5	12	فصل دوازدهم.بتن پیش ساخته وبلوک چینی	558,113,100	0	558,113,100	75.6	4	1			
6	13	فصل سیزدهم.عایق کاری رطوبتی	26,538,000	0	26,538,000	3.6	2				
7	16	فصل شانزدهم.کارهای فولادی سبک	19,410,000	0	19,410,000	2.6	1				
8	18	فصل هیجدهم.اندودکاری وبندکشی	22,800,000	0	22,800,000	3.1	1				
9	23	فصل بیست وسوم.کارهای پلاستیکی و پلیمری	21,243,000	0	21,243,000	2.9	1				
جمع			738,526,400	0	738,526,400	100	17	1			

بهای واحد ردیف ها با احتساب ضرایب فهرست بها، بجز ضریب بالاسری و هزینه تجهیز کارگاه می باشد.

جدول3. مقایسه مبلغ پیشنهادی پیمانکار با مبلغ برآورد بر حسب هر فصل

موضوع کار: اصلاح و تکمیل شبکه توزیع آب شهرک صنعتی سپهرآباد شهرضا

نام دستگاه اجرایی:

فهرست بهای رشته: تجهیزات آب و فاضلاب سال ۱۴۰۴

مبلغ به ریال

شماره	فصل	عنوان فصل	برآورد فصل			درصد برآورد فصل نسبت به برآورد رشته	تعداد ردیف ها	تعداد ردیف هایی که تجزیه بها لازم دارد	مبلغ پیشنهادی پیمانکار	درصد پیشنهادی پیمانکار	
			ردیف های پایه	ردیف های غیر پایه	جمع (پایه و غیر پایه)					اضافه	تخفیف
10	21	فصل بیست و یکم. شیرآلات و متعلقات فلزی	150,764,000	0	150,764,000	100.0	2				
جمع			150,764,000	0	150,764,000	100	2				

بهای واحد ردیف ها با احتساب ضرایب فهرست بها، بجز ضریب بالاسری و هزینه تجهیز کارگاه می باشد.

تاریخ گزارش: 1405/04/02

جدول3. مقایسه مبلغ پیشنهادی پیمانکار با مبلغ برآورد بر حسب هر فصل

موضوع کار: اصلاح و تکمیل شبکه توزیع آب شهرک صنعتی سپهرآباد شهرضا

نام دستگاه اجرایی:

فهرست بهای رشته: شبکه توزیع آب سال ۱۴۰۴

مبلغ به ریال

شماره	فصل	عنوان فصل	برآورد فصل			درصد برآورد فصل نسبت به برآورد رشته	تعداد ردیف ها	تعداد ردیف هایی که تجزیه بها لازم دارد	مبلغ پیشنهادی پیمانکار	درصد پیشنهادی پیمانکار	
			ردیف های پایه	ردیف های غیر پایه	جمع (پایه و غیر پایه)					اضافه	تخفیف
11	04	فصل چهارم.عملیات لوله گذاری با لوله های پلی اتیلن (P.E) و پی وی سی سخت (U.P.V.C)	3,136,120,000	2,900,030,600	6,036,150,600	32.4	17	5			
12	06	فصل ششم،احداث حوضچه های شیر	24,009,000	0	24,009,000	0.1	1				
13	07	فصل هفتم،نصب انشعابها	0	150,000,000	150,000,000	0.8	1				
14	08	فصل هشتم. عملیات خاکی و مرمت نوار حفاری	8,341,921,200	367,800,000	8,709,721,200	46.7	18	8			
15	09	فصل نهم . کارهای فولادی	22,637,000	1,500,000	24,137,000	0.1	3				
16	10	فصل دهم . کارهای بتنی و قالب بندی	46,310,400	0	46,310,400	0.2	3				
17	11	فصل یازدهم،حمل ونقل	1,165,629,050	0	1,165,629,050	6.2	5	1			
18	12	فصل دوازدهم . تهیه لوله های چدنی نشکن (داکتیل)، اتصالی ها و متعلقات	0	814,000,000	814,000,000	4.4	13	1			

بهای واحد ردیف ها با احتساب ضرایب فهرست بها، بجز ضریب بالاسری و هزینه تجهیز کارگاه می باشد.

جدول3. مقایسه مبلغ پیشنهادی پیمانکار با مبلغ برآورد بر حسب هر فصل

موضوع کار: اصلاح و تکمیل شبکه توزیع آب شهرک صنعتی سپهرآباد شهرضا

نام دستگاه اجرایی:

فهرست بهای رشته: شبکه توزیع آب سال ۱۴۰۴

مبلغ به ریال

شماره	فصل	عنوان فصل	برآورد فصل			درصد برآورد فصل نسبت به برآورد رشته	تعداد ردیف ها	تعداد ردیف هایی که تجزیه بها لازم دارد	مبلغ پیشنهادی پیمانکار	درصد پیشنهادی پیمانکار	
			ردیف های پایه	ردیف های غیر پایه	جمع (پایه و غیر پایه)					اضافه	تخفیف
19	14	فصل چهاردهم . تهیه لوله های پلی اتیلن و پی وی سی سخت (U.P.V.C)، اتصالی ها و متعلقات	39,250,000	1,641,000,000	1,680,250,000	9.0	17	1			
جمع			12,775,876,650	5,874,330,600	18,650,207,250	100	78	16			

بهای واحد ردیف ها با احتساب ضرایب فهرست بها، بجز ضریب بالاسری و هزینه تجهیز کارگاه می باشد.

تاریخ گزارش: 1405/04/02

جدول3. مقایسه مبلغ پیشنهادی پیمانکار با مبلغ برآورد بر حسب هر فصل

موضوع کار: اصلاح و تکمیل شبکه توزیع آب شهرک صنعتی سپهرآباد شهرعا

نام دستگاه اجرایی:

فهرست بهای رشته: انتقال و توزیع آب روستایی سال ۱۴۰۴

مبلغ به ریال

شماره	فصل	عنوان فصل	برآورد فصل			درصد برآورد فصل نسبت به برآورد رشته	تعداد ردیف ها	تعداد ردیف هایی که تجزیه بها لازم دارد	مبلغ پیشنهادی پیمانکار	درصد پیشنهادی پیمانکار	
			ردیف های پایه	ردیف های غیر پایه	جمع (پایه و غیر پایه)					اضافه	تخفیف
20	02	فصل دوم .لوله های چدنی نشکن (داکتیل)	47,700,000	0	47,700,000	0.8	1				
21	03	فصل سوم.لوله های پلی اتیلن	105,700,000	50,000,000	155,700,000	2.5	2				
22	04	فصل چهارم .شیرها	3,695,023,000	515,141,500	4,210,164,500	68.2	10	4			
23	06	فصل ششم .انشعاب ها	726,820,000	1,000,000,000	1,726,820,000	28.0	5	4			
24	11	فصل یازدهم.عملیات خاکی و مرمت نوار حفاری	11,718,000	0	11,718,000	0.2	1				
25	16	فصل شانزدهم.لوله های فولادی اتصال مکانیکی	25,245,000	0	25,245,000	0.4	1				
جمع			4,612,206,000	1,565,141,500	6,177,347,500	100	20	8			

بهای واحد ردیف ها با احتساب ضرایب فهرست بها، بجز ضریب بالاسری و هزینه تجهیز کارگاه می باشد.

دفتر فنی

جدول 4 : مقایسه مبلغ پیشنهادی پیمانکار با مبلغ برآورد بر حسب رشته و کل کار	صفحه: 1/1 تاریخ گزارش: 1405/04/02

موضوع کار: اصلاح و تکمیل شبکه توزیع آب شهرک صنعتی سپهرآباد شهرضا

محل اجرا: شهرک صنعتی سپهرآباد شهرضا

نام دستگاه اجرایی:

(مبلغ به ریال)

رشته		جمع فصلها	درصد نسبت به برآورد کل	درصد پیشنهادی پیمانکار	
				اضافه	تخفیف
ابنیه	برآورد	738,526,400	2/00		
	پیشنهاد				
تجهیزات آب و فاضلاب	برآورد	150,764,000	0/41		
	پیشنهاد				
شبکه توزیع آب	برآورد	18,650,207,250	50/56		
	پیشنهاد				
انتقال و توزیع آب روستایی	برآورد	6,177,347,500	16/75		
	پیشنهاد				
تجهیز و برچیدن کارگاه	برآورد	1,300,000,000	3/52		
	پیشنهاد				
هزینه بالاسري	برآورد	9,870,459,012	26/76		
	پیشنهاد				
جمع	برآورد	36,887,304,162	100/00		
	پیشنهاد				

علی اصغر افراشته

جمع فصل ها برای هر رشته با احتساب ضرایب فهرست بها، بجز ضریب بالاسری و هزینه تجهیز و برچیدن کارگاه می باشد.

1408

تاریخ گزارش: 1405/04/02

جدول 5.تجزیه بهای اقلام کار

موضوع کار: اصلاح و تکمیل شبکه توزیع آب شهرک صنعتی سپهرآباد شهرضا

نام دستگاه اجرایی:

(مبلغ به ریال)

جدول 6.تجزیه بهای هزینه بالاسری	صفحه: 1/1 تاریخ گزارش: 1405/04/02

موضوع کار: اصلاح و تکمیل شبکه توزیع آب شهرک صنعتی سپهرآباد شهرضا

عنوان طرح: آب **عنوان پروژه:** 114 ـ شبکه توزیع آب

نام دستگاه اجرایی:

علی اصغر افراشته

T052

الزامات لوله گذاری با لوله های پلی اتیلن

- بعد از اتمام حفاری ترانشه و قبل از لوله گذاری کناره های ترانشه به جهت عدم ریزش خاک و سنگ به داخل ترانشه در هنگام لوله گذاری می بایست تمیز و پاکسازی گردد. لازم بذکر است لوله گذاری می بایست به موازات حفاری انجام گرفته به نحوی که حداکثر طول ترانشه حفاری شده جلوتر از لوله گذاری بیشتر از 800 متر نباشد .

- عملیات جوشکاری لوله در داخل ترانشه انجام گیرد و از جوشکاری لوله بیرون ترانشه و انتقال به داخل ترانشه که باعث آسیب دیدن بدنه لوله می شود پرهیز گردد .

- با استفاده از وسایل مناسب (اسکراپر) سطح خارجی لوله تا محل علامت زده لایه برداری گردد .

- -4سطح لایه برداری شده لوله با مواد مناسب (الکل یا ایزوپروپانول) تمیز گردد .

- به جهت تثبیت لوله در هنگام جوشکاری و نیز رعایت همراستا بودن لوله های متصل شده از نگهدارنده (فک) استفاده گردد .

- با توجه به مشخصه برق مورد نیاز از نظر ولتاژ، زمان جوش و نیز زمان سرد شدن جوش طبق اطلاعات درج شده روی کوپلر کنترل های لازم بعمل آید. حفاظت از کوپلر در زمان جوشکاری در شرایط وزش باد و ... الزامی می باشد .

لازم بذکر است عملیات جوشکاری بلافاصله بعد از لایه برداری و تمیز کاری سطح لوله می بایست انجام شده و نباید بین لایه برداری و جوشکاری فاصله بیفتد .

- لوله گذاری می بایست در آکس ترانشه انجام شده و جهت تثبیت لوله قبل از ماسه ریزی از گونی پر شده با ماسه خاکدار یا خاک سرند شده محل استفاده گردد .

- آزمایش هیدرواستاتیک لوله طبق بند 2-6-17 نشریه 303 بعد از تکمیل ماسه ریزی روی لوله و مهار نمودن اصولی لوله انجام پذیرد و تنها محل های کوپلر، جهت کنترل عدم نشتی می بایست خالی بماند .

لازم بذکر است بهیچ عنوان نمی بایست بدون انجام تست فشار ترانشه پرسازی گردد و ارائه فرم کنترل عملیات آزمایش هیدرواستاتیک که به تایید دستگاه نظارت رسیده به همراه صورت وضعیت های ارسالی الزامی می باشد.

علی اصغر آزادمنشه

برنامه زمانبندي كلي پروژه

اصلاح و تکمیل شبکه توزیع آب شهرک صنعتی سپهرآباد

	ماه اول		ماه دوم		ماه سوم		ماه چهارم		ماه پنجم	
تجهیز کارگاه										
جانمایی مسیر										
خرید لوله و اتصالات و شیر آلات										
اجرای خط و پرسازی										
نصب انشعابات										
ترمیم ترانشه و آسفالت										
رفع نواقص										
برچیدن کارگاه و تحویل موقت										

علی اسفندیاری

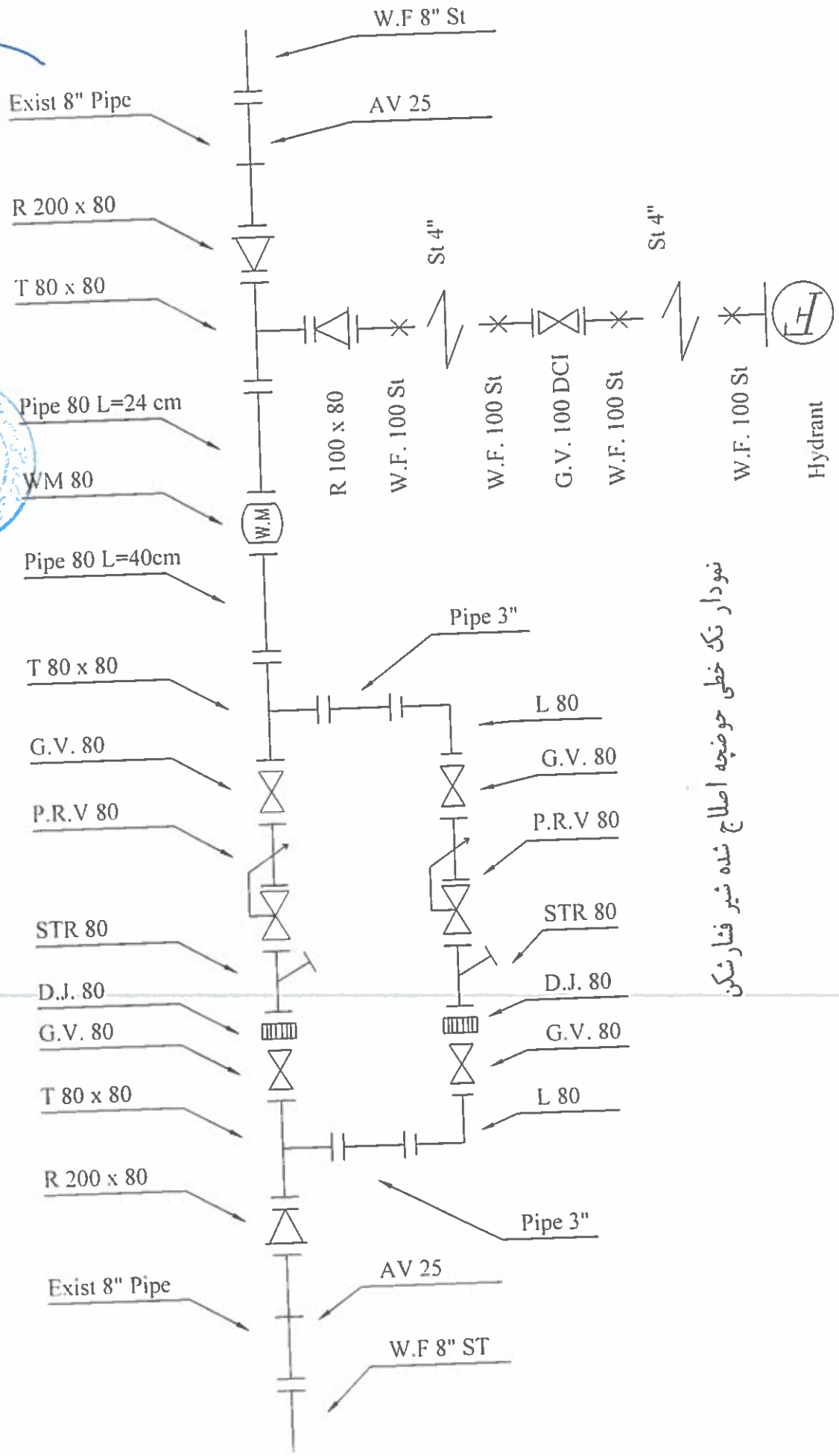

نمودار تک خطی حوضچه اصلاح شده شیر فشارشکن

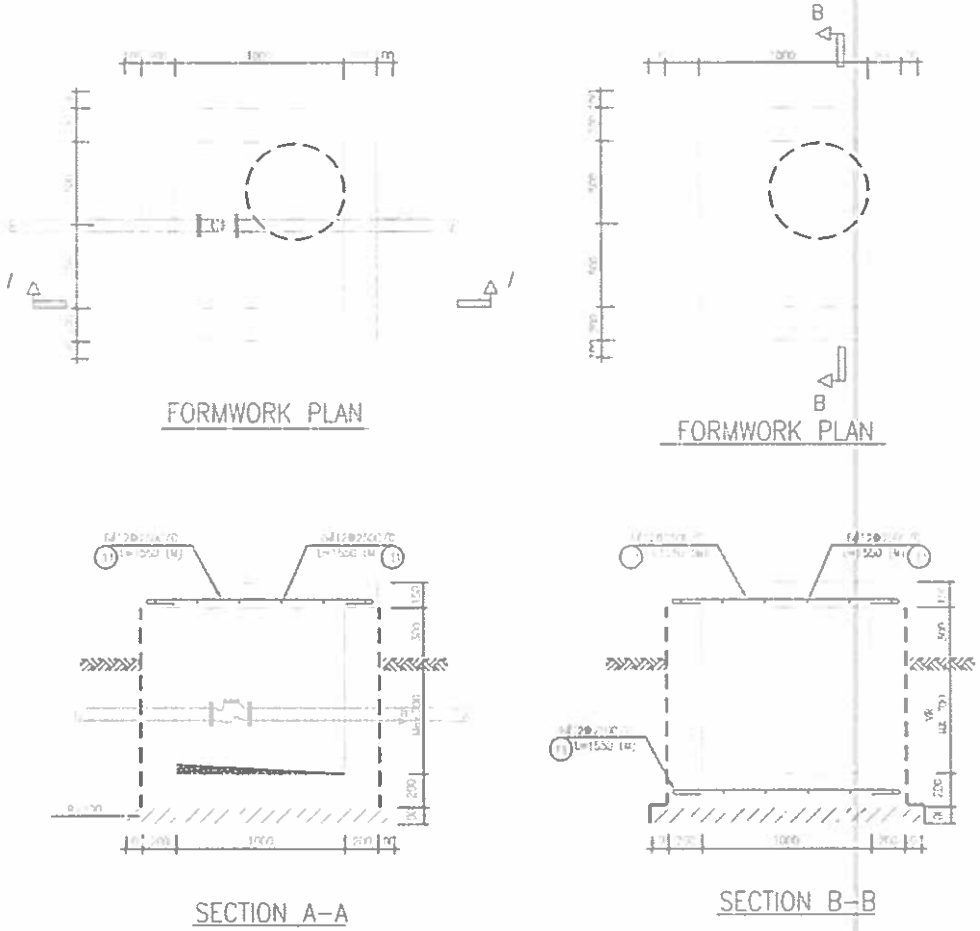

توصیه می شود که دیوارها با بلوک بتنی تو پر اجرا گردد و در سقف یک حفره جهت نصب در منهول قرار داده شود.

سقف حوضچه ترجیحا از دال بتنی پیش ساخته با درب منهول چدنی توصیه می گردد.

لیست سازندگان شیر آلات و متعلقات چدنی و....(vendor list):

شیرآلات و متعلقات چدنی و فولادی : میراب-مکانیک آب -هفت تیر-نهراب -آبرسان طلوع مهر-موج آب اردستان

لوله پلی اتیلن : کشاورز – سپاهان پویه – میراب – آب لوله – PFP

لوله فولادی گالوانیزه : لوله سازی اهواز – ایران اسپیرال – لوله سازی سدید – لوله سازی ساوه -کالوپ

کوپلر الکتروفیوژن : تکاب – انهار صنعت کرمان – سپید نام زاگرس

لوله چدن : هامون نایژه – لوله سازی ایران

مشخصات فنی :

۱- کلیه متعلقات چدنی از نوع چدن داکتیل با پوشش **رنگ اپوکسی بهداشتی** ۲۰۰ میکرون بوده که هزینه آن در صورتی که ردیف مشخص تعریف نشده باشد از ردیف ۰۲۰۲۰۱ فهرست بهای انتقال و توزیع آب روستایی پرداخت می گردد. در هر حال هیچگونه اضافه بهایی بابت پوشش رنگ یا داکتیل بودن برای کلیه متعلقات چدنی پرداخت نمی گردد و پیمانکار می بایست در قیمت خود منظور نماید.

۲- کلیه متعلقات فولادی **گالوانیزه** اعم از زانو و.. در صورتی که ردیف مشخص تعریف نشده باشد از ردیف ۱۶۰۲۰۱ فهرست بهای انتقال و توزیع آب روستایی پرداخت می گردد، در هر حال بابت پوشش گرم گالوانیزه هیچ ک.نه اضافه بهایی برای متعلقات و اتصالات فولادی پرداخت نمی گردد و پیمانکار می بایست در قیمت خود منظور نماید.

۳- مواد اولیه تولید لوله پلی اتیلن از نوع خود رنگ از پتروشیمی جم یا شازند می بایست باشد.

۴- تامین محل استراحت و سه وعده غذای بازرس تولید لوله بر عهده پیمانکار می باشد .

۵- در صورتی که تامین لوله های پلی اتیلن بر عهده کارفرما باشد، پیمانکار جهت تحویل لوله ها از محل انبار شهرک صنعتی جی موظف به ارائه ضمانت نامه معتبر بانکی به مبلغ ۲۰ درصد بر اضافه ارزش لوله طبق فصل ۱۴ فهرست بها شبکه توزیع آب می باشد.

۶- پیمانکار موظف می باشد نسبت به انجام تست فشار هیدرواستاتیک و همچنین تست کرش مخصوص کوپلر های الکتروفیوژن اقدام نموده و از این بابت هزینه ای پرداخت نخواهد شد.

علی امیرافراشته

الزامات لوله گذاری با لوله های پلی اتیلن

۱- بعد از اتمام حفاری ترانشه و قبل از لوله گذاری لبه های ترانشه به جهت عدم ریزش خاک و سنگ به داخل ترانشه در هنگام لوله گذاری می بایست تمیز و پاکسازی گردد. لازم بذکر است لوله گذاری می بایست به موازات حفاری انجام گرفته به نحوی که حداکثر طول ترانشه حفاری شده جلوتر از لوله گذاری بیشتر از ۸۰۰ متر نباشد.

۲- عملیات جوشکاری لوله در داخل ترانشه انجام گرفته و از جوشکاری لوله بیرون ترانشه و انتقال به داخل ترانشه که باعث آسیب دیدن بدنه لوله می شود پرهیز گردد.

۳- با استفاده از وسایل مناسب (اسکراپر) سطح خارجی لوله تا محل علامت زده لایه برداری گردد.

٤- سطح لایه برداری شده لوله با مواد مناسب (الکل یا ایزوپروپانول) تمیز گردد.

٥- به جهت تثبیت لوله در هنگام جوشکاری و نیز رعایت همراستا بودن لوله های متصل شده از نگهدارنده (فک) استفاده گردد.

٦- با توجه به مشخصه برق مورد نیاز از نظر ولتاژ، زمان جوش و نیز زمان سرد شدن جوش طبق اطلاعات درج شده روی کوپلر کنترل های لازم بعمل آید. حفاظت از کوپلر در زمان جوشکاری در شرایط وزش باد و ... الزامی می باشد.

لازم بذکر است عملیات جوشکاری بلافاصله بعد از لایه برداری و تمیز کاری سطح لوله می بایست انجام شده و نباید بین لایه برداری و جوشکاری فاصله بیفتد.

۷- لوله گذاری می بایست در آکس ترانشه انجام شده و جهت تثبیت لوله قبل از ماسه ریزی از گونی پر شده با ماسه خاکدار یا خاک سرند شده محل استفاده گردد.

۸- آزمایش هیدرواستاتیک لوله طبق بند ۲-۶-۱۷ نشریه ۳۰۳ بعد از تکمیل ماسه ریزی روی لوله و مهار نمودن اصولی لوله انجام پذیرد و تنها محل های کوپلر، جهت کنترل عدم نشتی می بایست خالی بماند.

لازم بذکر است بهیچ عنوان نمی بایست بدون انجام تست فشار ترانشه پرسازی گردد و ارائه فرم کنترل عملیات آزمایش هیدرواستاتیک که به تایید دستگاه نظارت رسیده به همراه صورت وضعیت های ارسالی الزامی می باشد.

۹- جهت باز نمودن و ریسه کردن لوله های پلی اتیلن ، استفاده از خرک رول بازکن لوله روی ترانشه الزامی بوده و به هیچ عنوان پیمانکار مجاز به استفاده از تراکتور و وسایل مشابه و باز کردن لوله ها روی آسفالت نمی باشد.