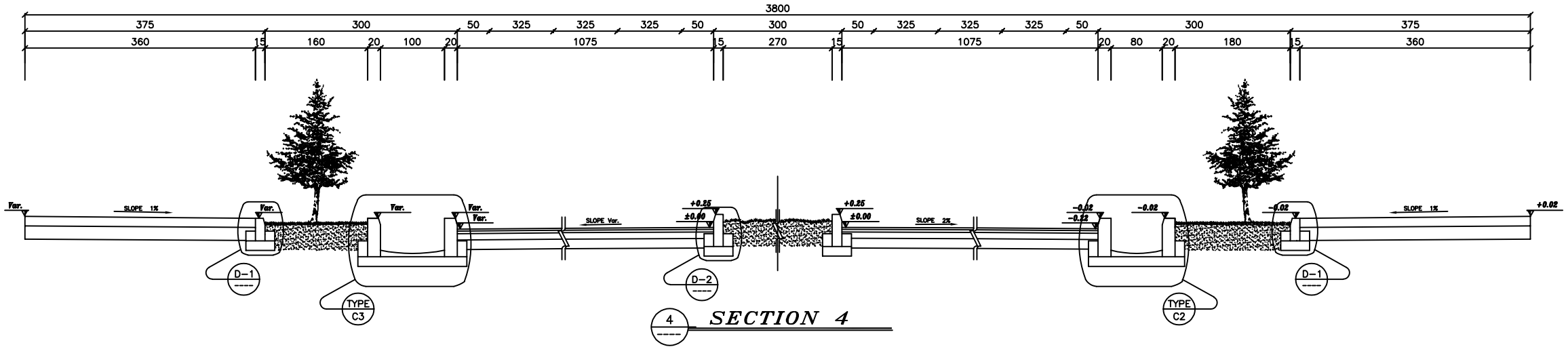

4 SECTION 4

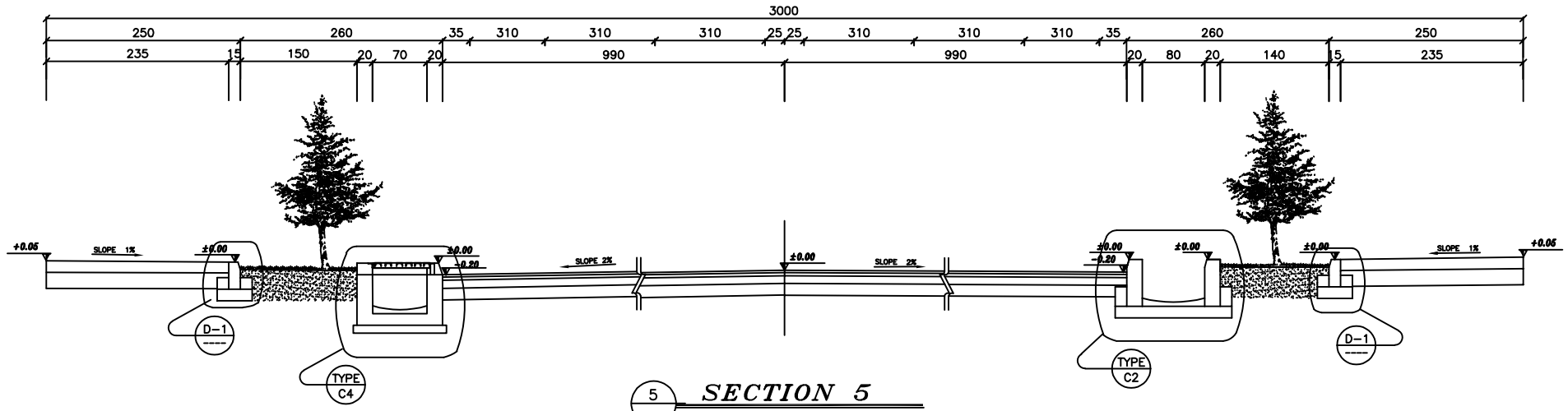

5 SECTION 5

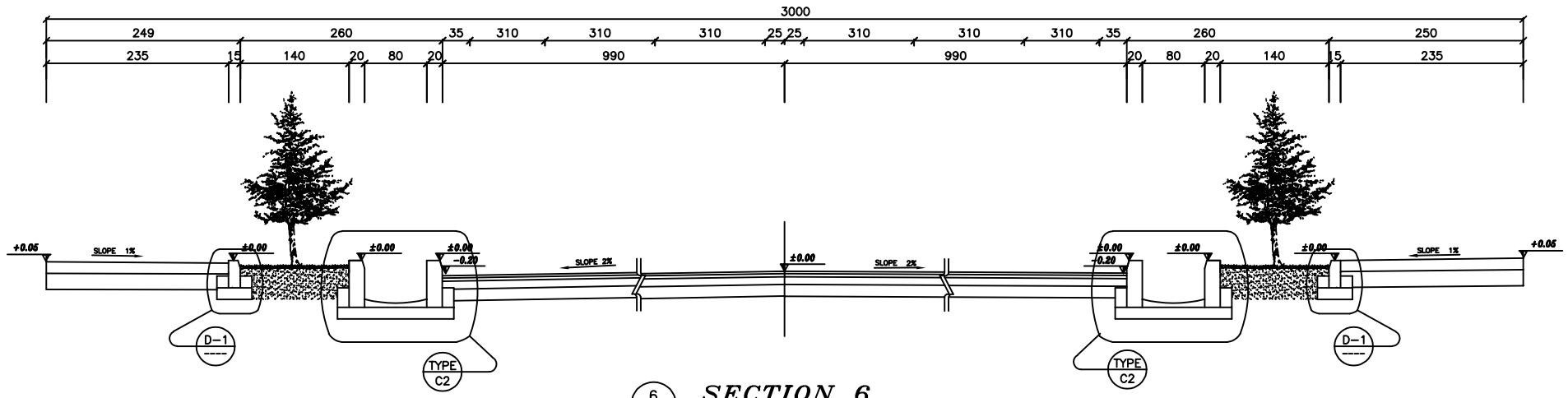

6 SECTION 6

تغییر	شرح	امضا	تاریخ	امضا	تاریخ
		کنترل		تصویب	

کارفرما : شرکت خدمات هوایی پست و مخابرات (پیام)

عنوان پروژه : بازنگری طرح تندیه سازی فرودگاه ۲۰ مکانیزه
تهیه، اندازه و مستقل و ایجاد اداری مشکلات اقتصادی پیام

شماره طرح
شماره پروژه

طرح و ساخت :

	امضا	تاریخ
طرح		
ترسیم		
کنترل		
تصویب		
رشته	سیویـــل	

مقیاس : 1:

واحد :

عنوان نقشه : تیپ مقاطع عرضی معابر

شماره نقشه : 445-C-